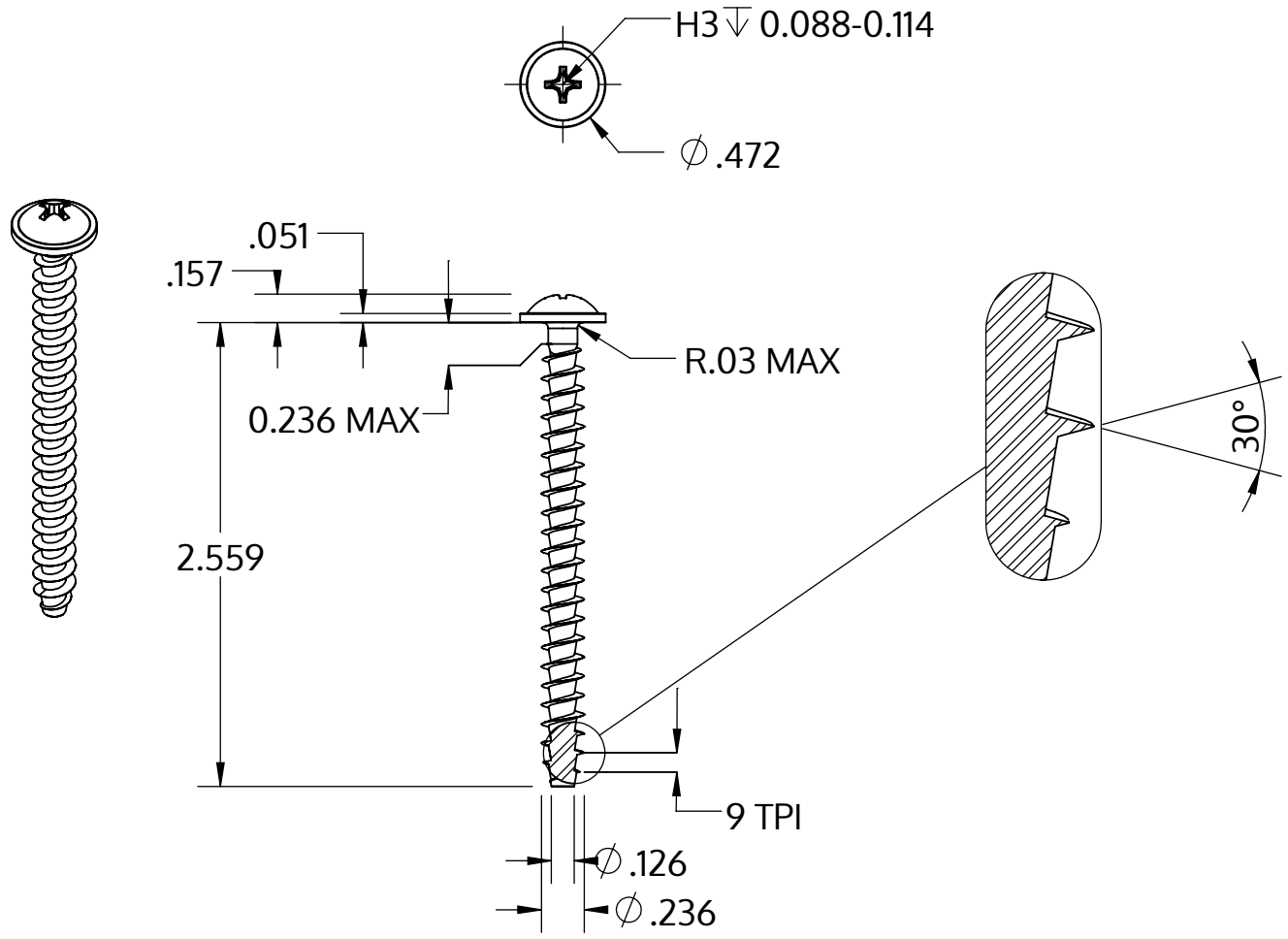

Metric size	M6 x 2.69 mm
US size (converted)	#0.236-9
	Tolerances [inch]
Length	+/- 0.037
Head diameter	+0 / -0.027
Head height	+/- 0.005
Thread diameter	+0.007 / -0

Descrição	STP31A 6.0x65.0 - H3
Material	inox A2
Superfície	Decapado e passivado
Peso	8.295 kg / 1000 peças

SCREWERK	**STP31A0600650E**	
_Zoll Zeichnung Größe A	Escala 1:1	2024-10