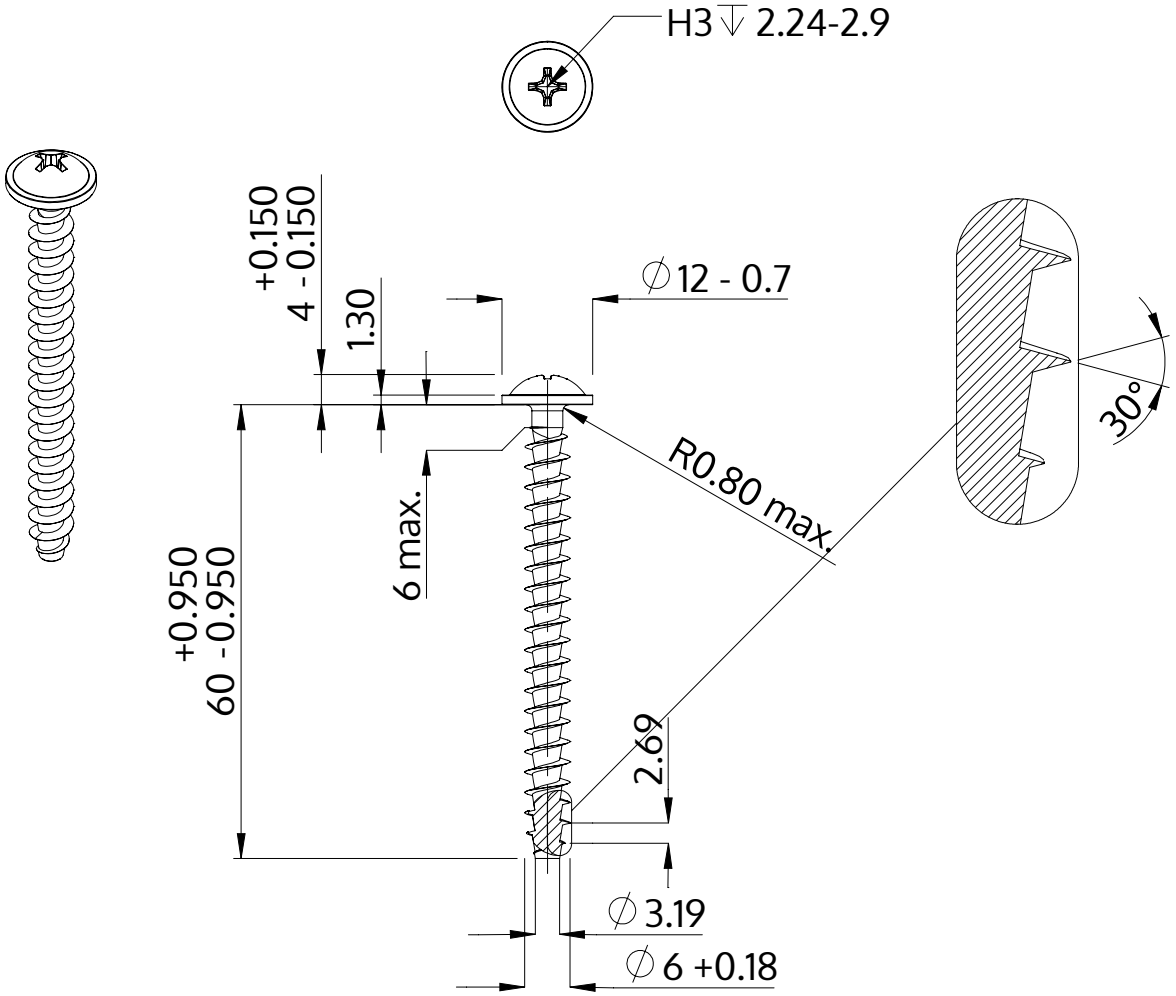

Beskrivning	STP31A 6.0x60.0 - H3
Material	rostfritt stål A2
Yta	blank och passiviserad
Vikt	7.784 kg / 1000 styck

SCREWERK	**STP31A0600600E**	
Metrisk skiss A4	Skala 1:1	2024-10