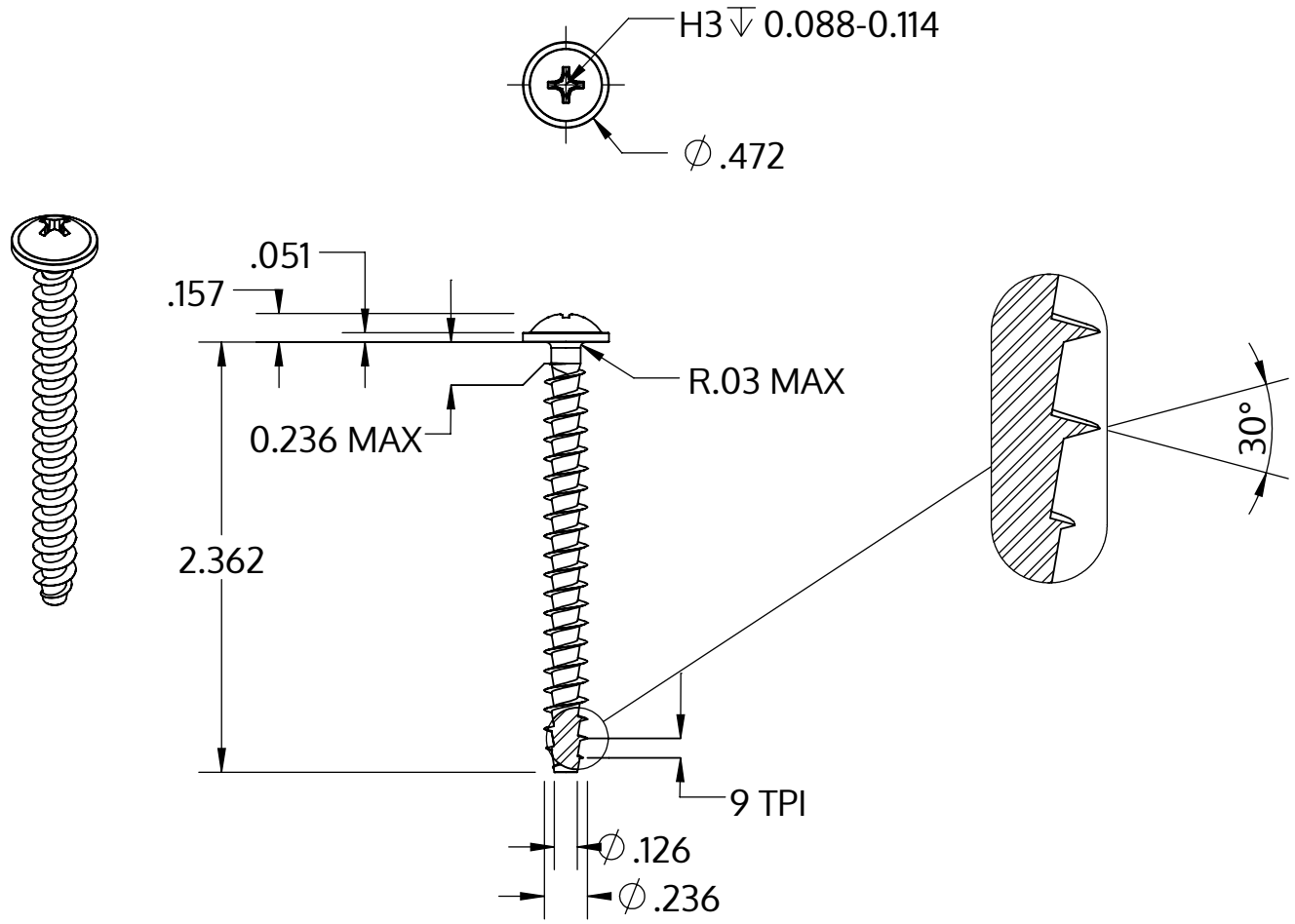

Metric size	M6 x 2.69 mm
US size (converted)	#0.236-9
	Tolerances [inch]
Length	+/- 0.037
Head diameter	+0 / -0.027
Head height	+/- 0.005
Thread diameter	+0.007 / -0

Beskrivning	STP31A 6.0x60.0 - H3
Material	rostfritt stål A2
Yta	blank och passiviserad
Vikt	7.784 kg / 1000 styck

SCREWERK	**STP31A0600600E**	
_Zoll Zeichnung Größe A	Skala 1:1	2024-10