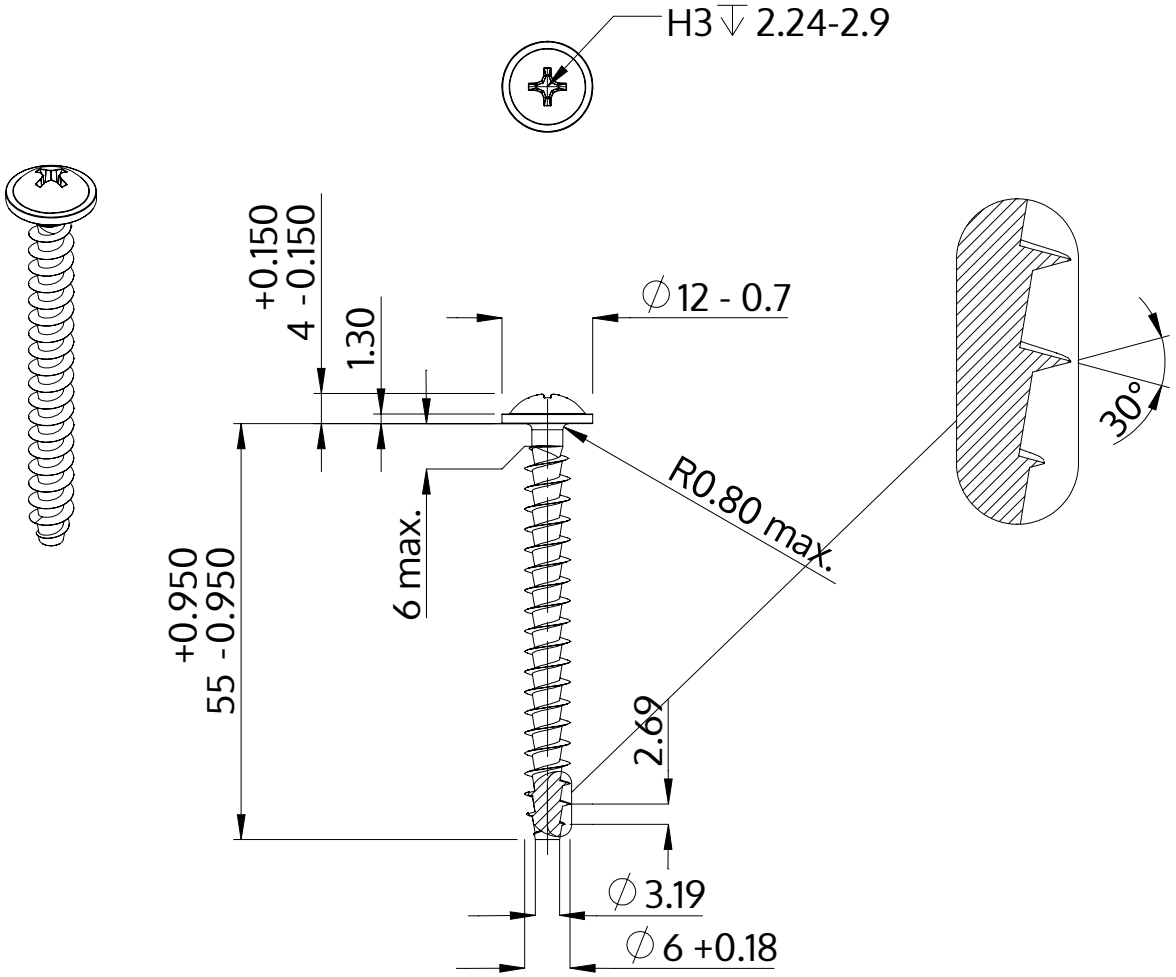

Descrizione	STP31A 6.0x55.0 - H3
Materiale	acciaio inossidabile A2
Superficie	bianco-decapato e passivato
Peso	7.274 kg / 1000 pezzi

SCREWERK	**STP31A0600550E**	
Disegno metrico A4	Scala 1:1	2024-10