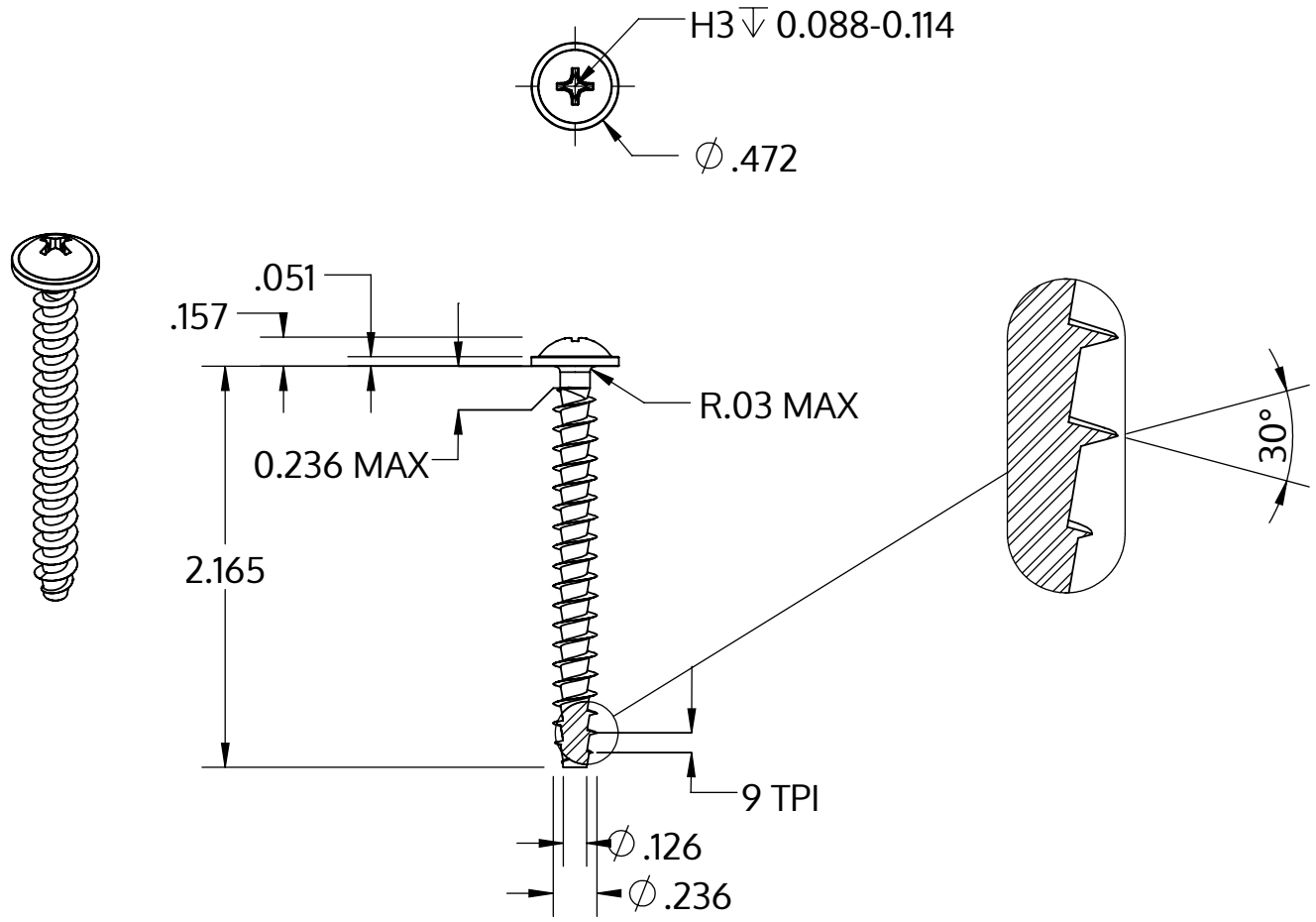

Metric size	M6 x 2.69 mm
US size (converted)	#0.236-9
	Tolerances [inch]
Length	+/- 0.037
Head diameter	+0 / -0.027
Head height	+/- 0.005
Thread diameter	+0.007 / -0

Popis	STP31A 6.0x55.0 - H3
Materiál	Nerezová ocel A2
Povrch	holá, mořená a pásová ocel
Hmotnost	7.274 kg / 1000 Kus

SCREWERK	**STP31A0600550E**	
_Zoll Zeichnung Größe A	Měřítko 1:1	2024-10