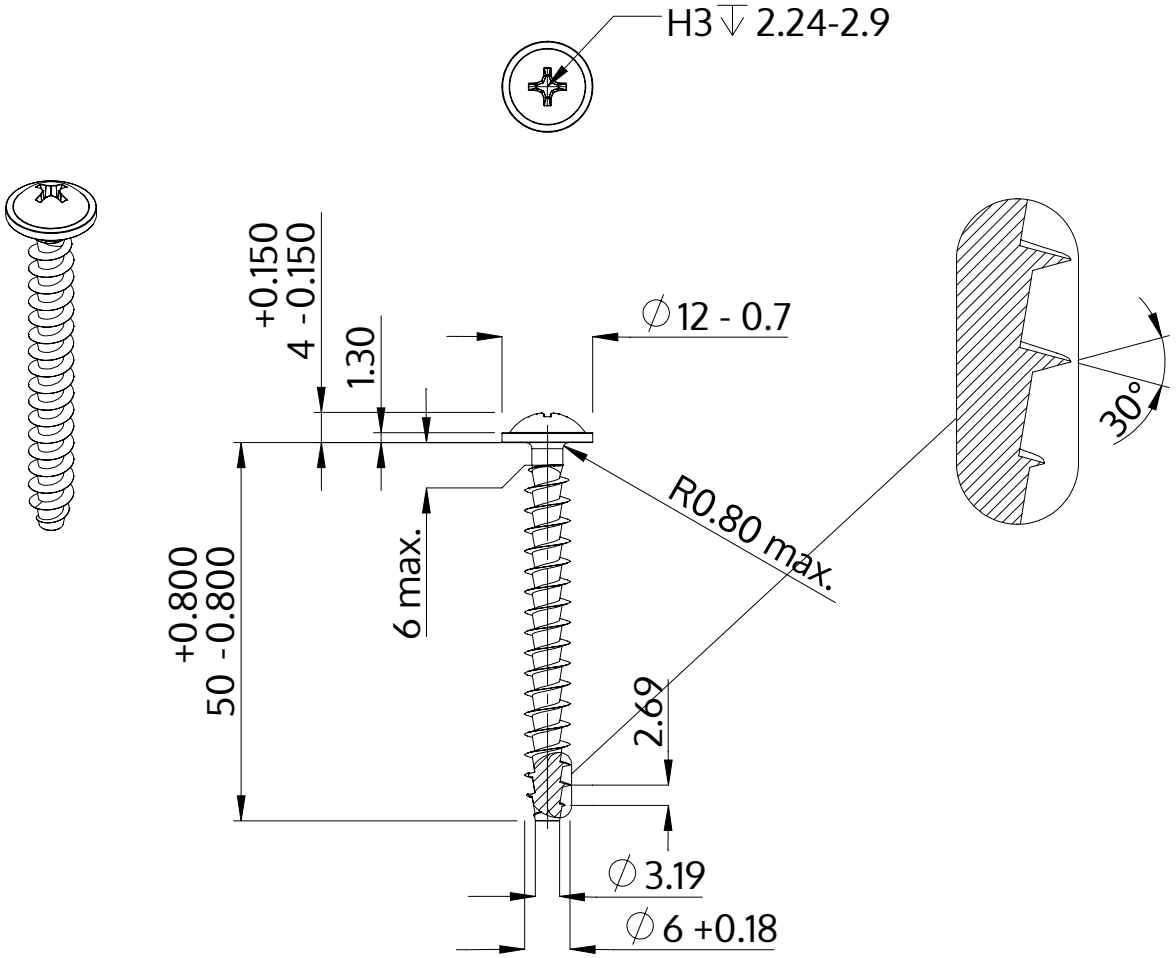

Beskrivning	STP31A 6.0x50.0 - H3
Material	rostfritt stål A2
Yta	blank och passiviserad
Vikt	6.763 kg / 1000 styck

SCREWERK	**STP31A0600500E**	
Metrisk skiss A4	Skala 1:1	2024-10