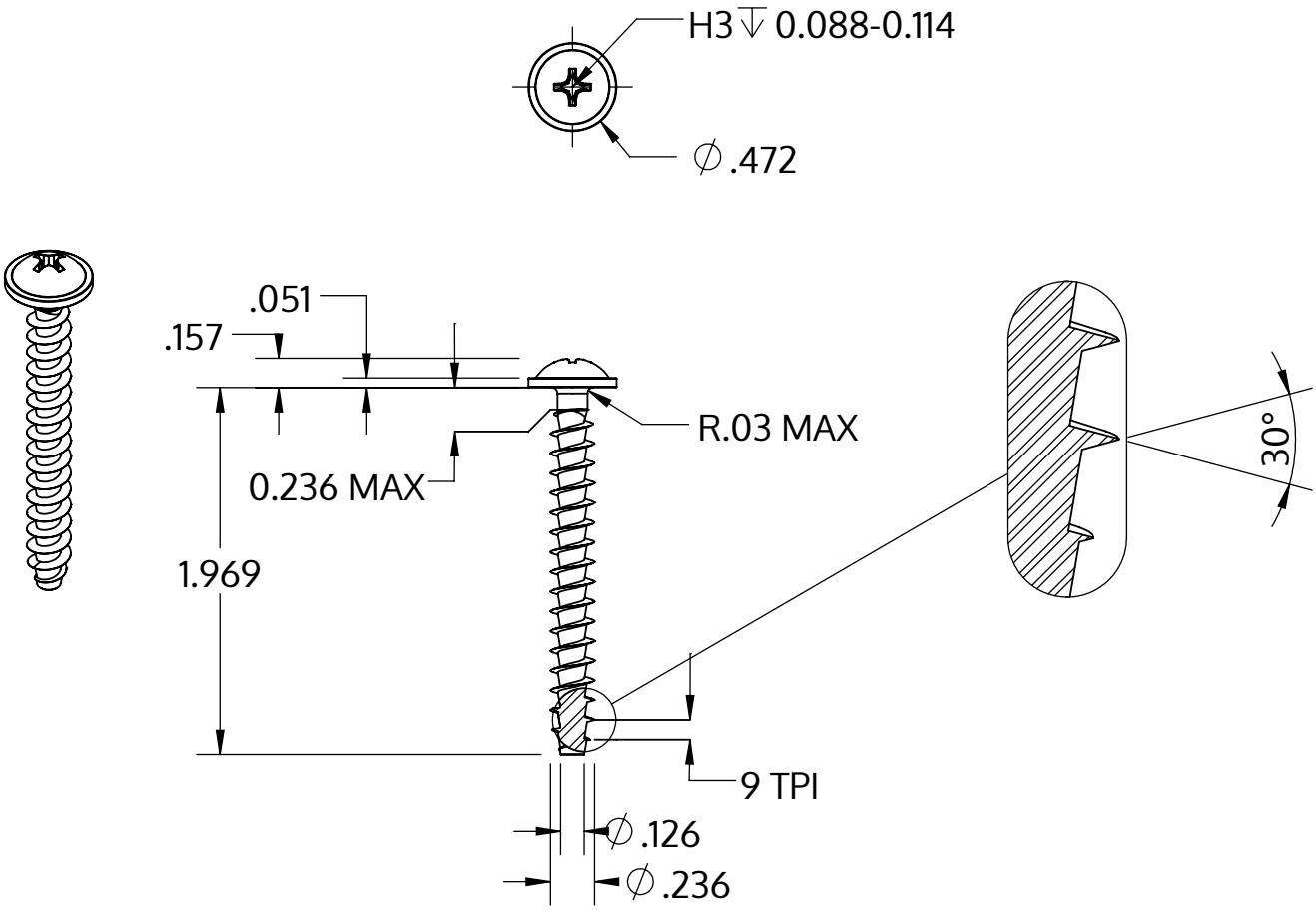

Metric size	M6 x 2.69 mm
US size (converted)	#0.236-9
	Tolerances [inch]
Length	+/- 0.031
Head diameter	+0 / -0.027
Head height	+/- 0.005
Thread diameter	+0.007 / -0

Descrição	STP31A 6.0x50.0 - H3
Material	inox A2
Superfície	Decapado e passivado
Peso	6.763 kg / 1000 peças

SCREWERK	**STP31A0600500E**	
_Zoll Zeichnung Größe A	Escala 1:1	2024-10