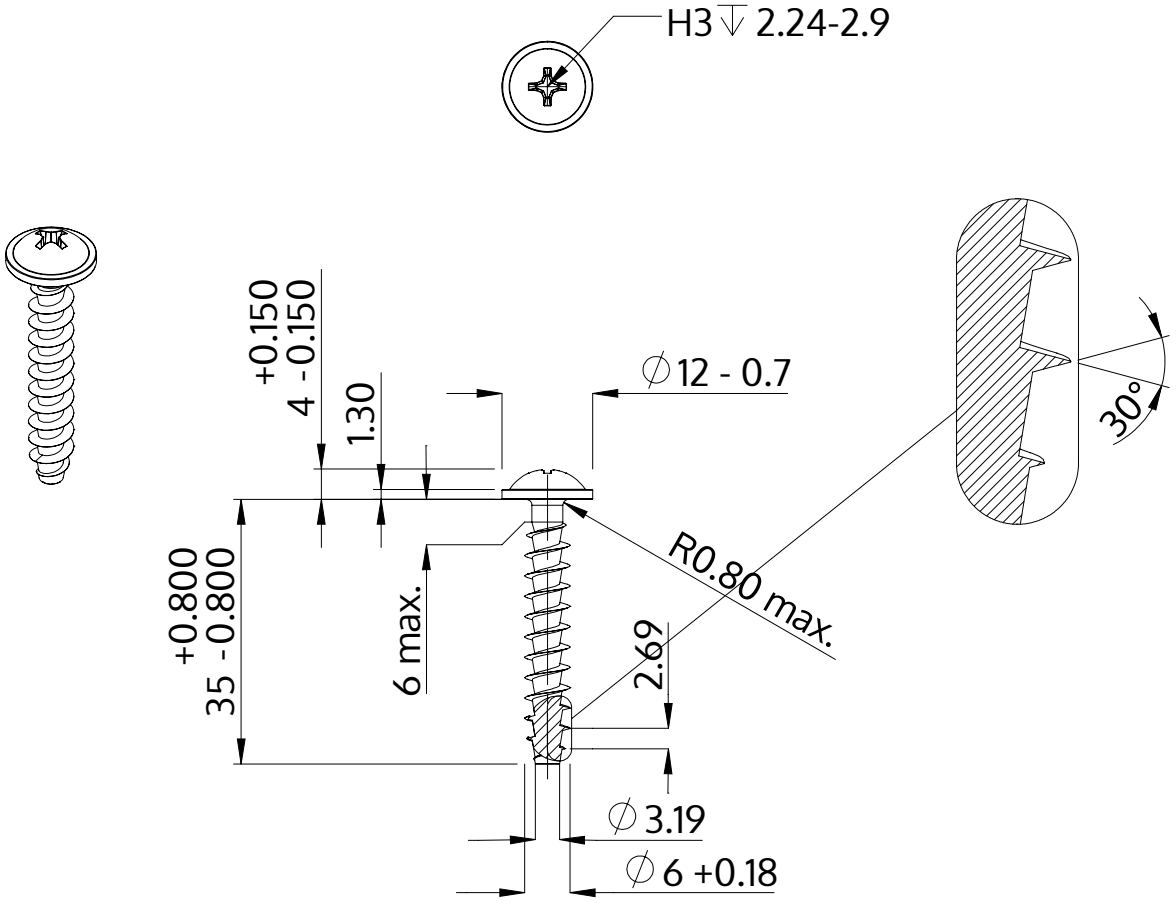

Описание	STP31A 6.0x35.0 - H3
Материал	Нержавеющая сталь A2
Поверхность	Светлый отжиг и пассивация
Вес	5.232 kg / 1000 Штука

SCREWERK	**STP31A0600350E**	
Метрический чертеж A4	Шкала 1:1	2024-10