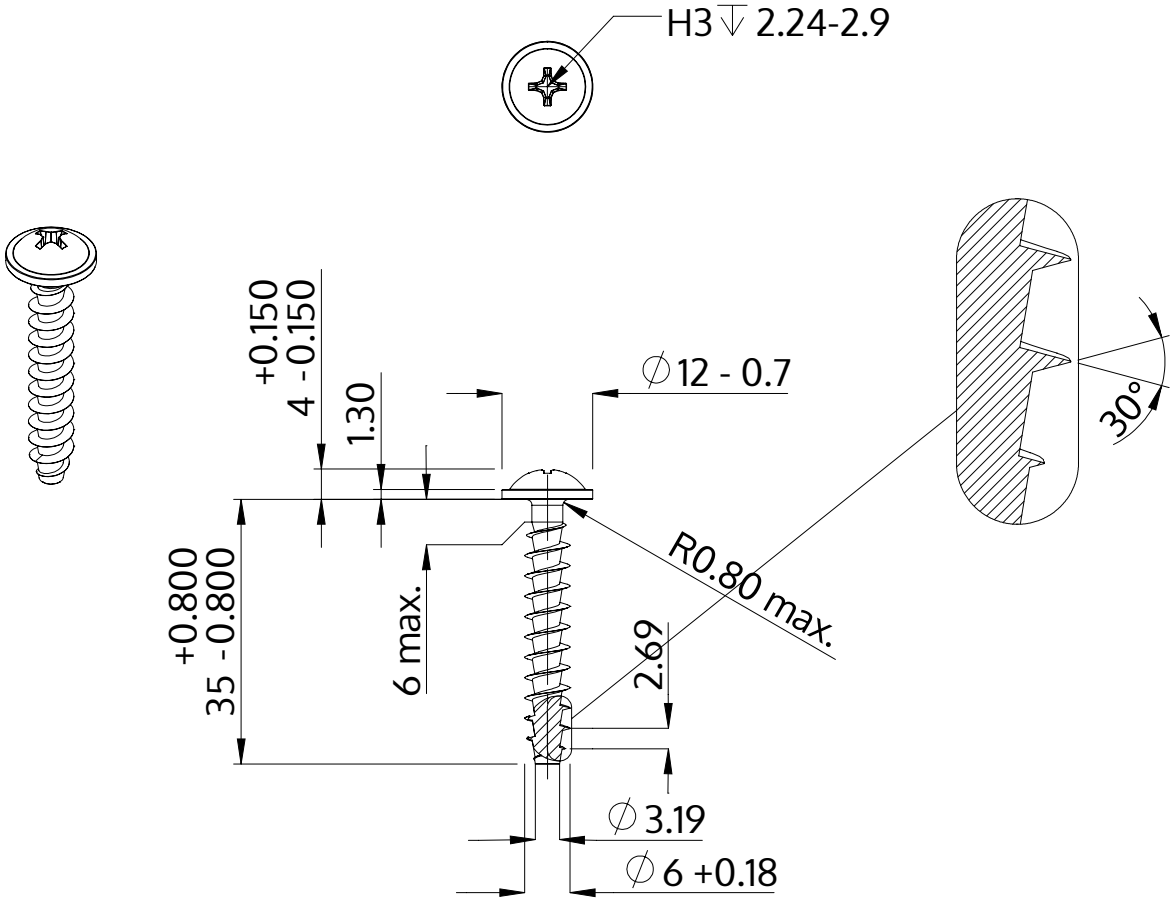

Beskrivelse	STP31A 6.0x35.0 - H3
Materiale	Ædelstål A2
Overflade	blank, bejdset og passiveret
Vægt	5.232 kg / 1000 stykke

SCREWERK	**STP31A0600350E**	
Metrisk tegning A4	Skalering 1:1	2024-10