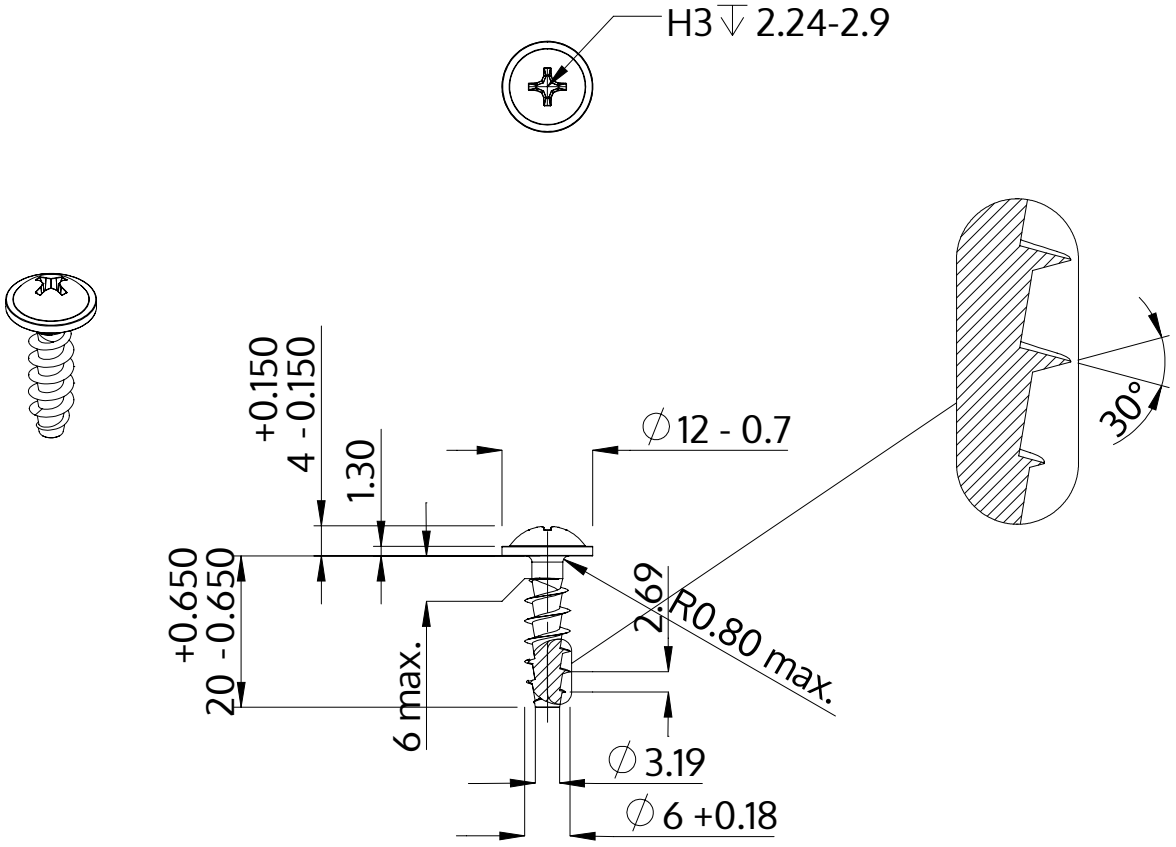

Popis	STP31A 6.0x20.0 - H3
Materiál	Nerezová ocel A2
Povrch	holá, mořená a pásová ocel
Hmotnost	3.700 kg / 1000 Kus

SCREWERK	**STP31A0600200E**	
Metric výkres A4	Měřítko 1:1	2024-10