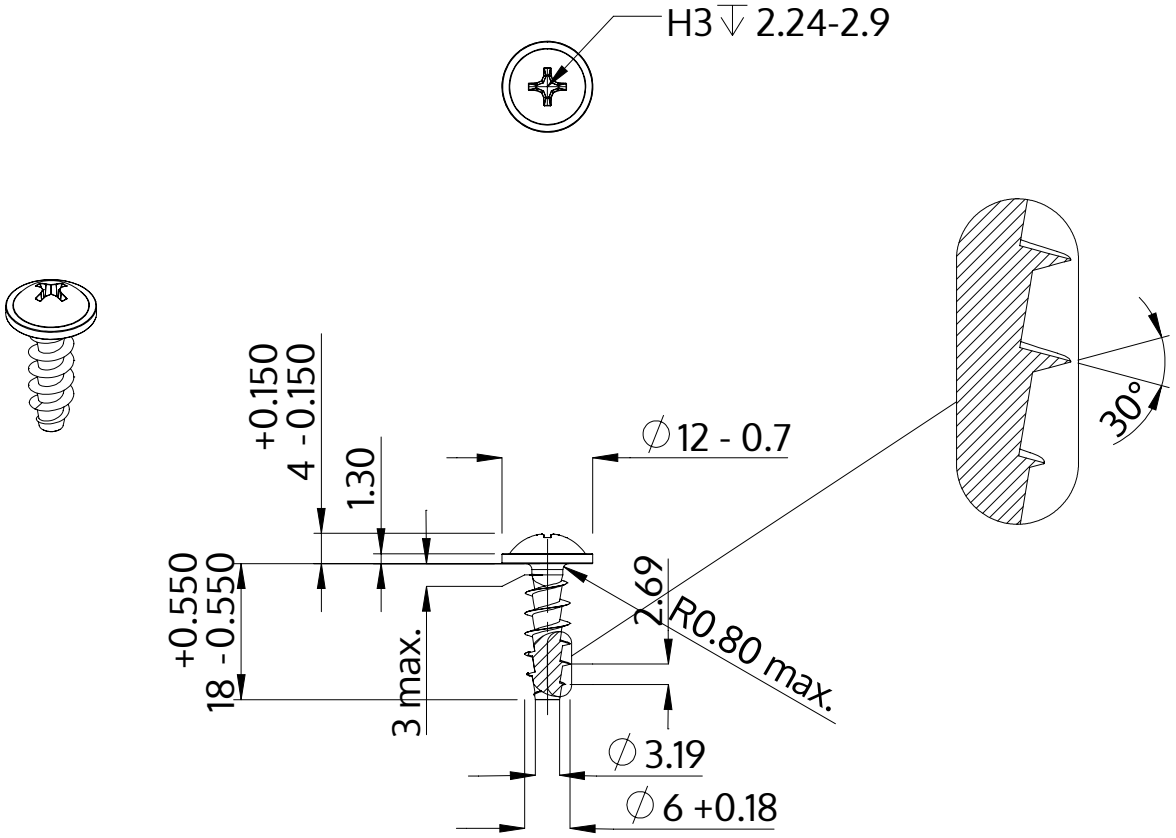

Beschrijving	STP31A 6.0x18.0 - H3
Materiaal	veredeld staal
Oppervlak	verzinkt 5-7 µm, getempert, blauw / transparant gepassiveerd
Gewicht	3.496 kg / 1000 stuk

SCREWERK	**STP31A0600180S**	
Metrische tekening A4	Schaal 1:1	2024-10