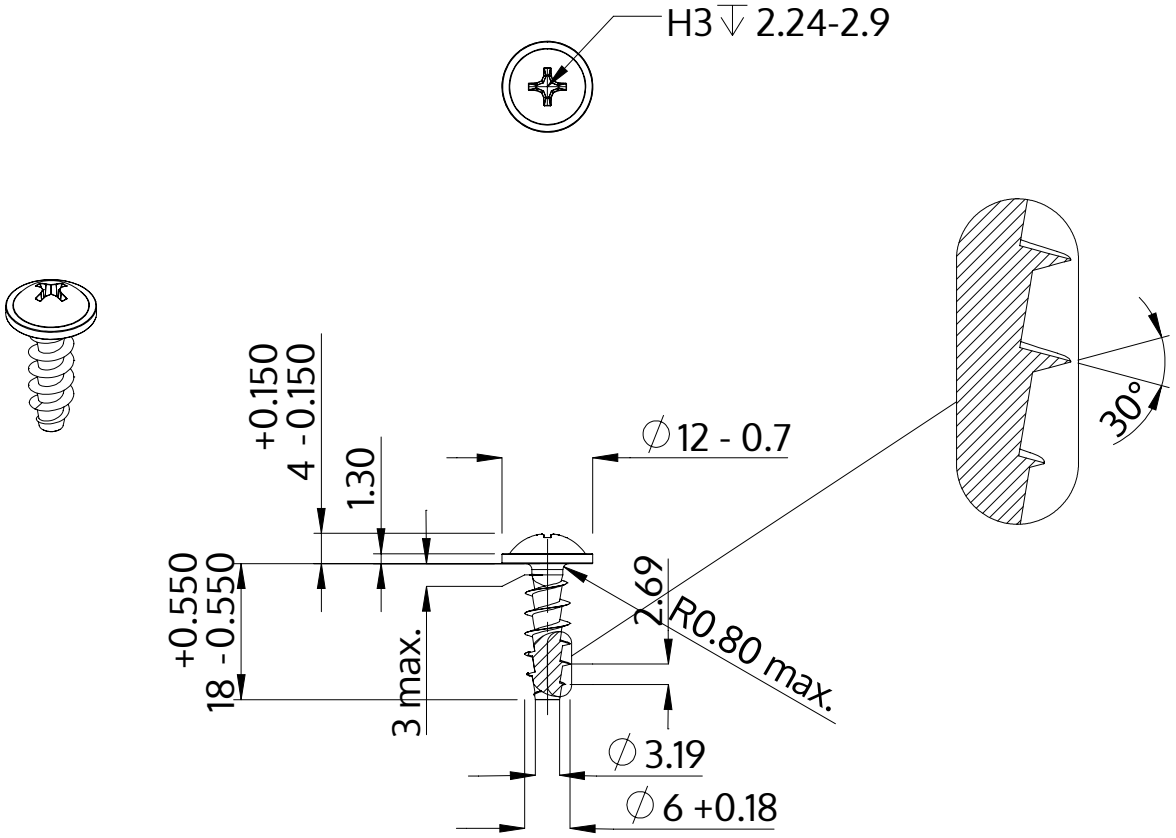

Descrizione	STP31A 6.0x18.0 - H3
Materiale	acciaio, temprato
Superficie	zincato 5-7 micron, ricotto, blu / trasparente passivato
Peso	3.496 kg / 1000 pezzi

SCREWERK	**STP31A0600180S**	
Disegno metrico A4	Scala 1:1	2024-10