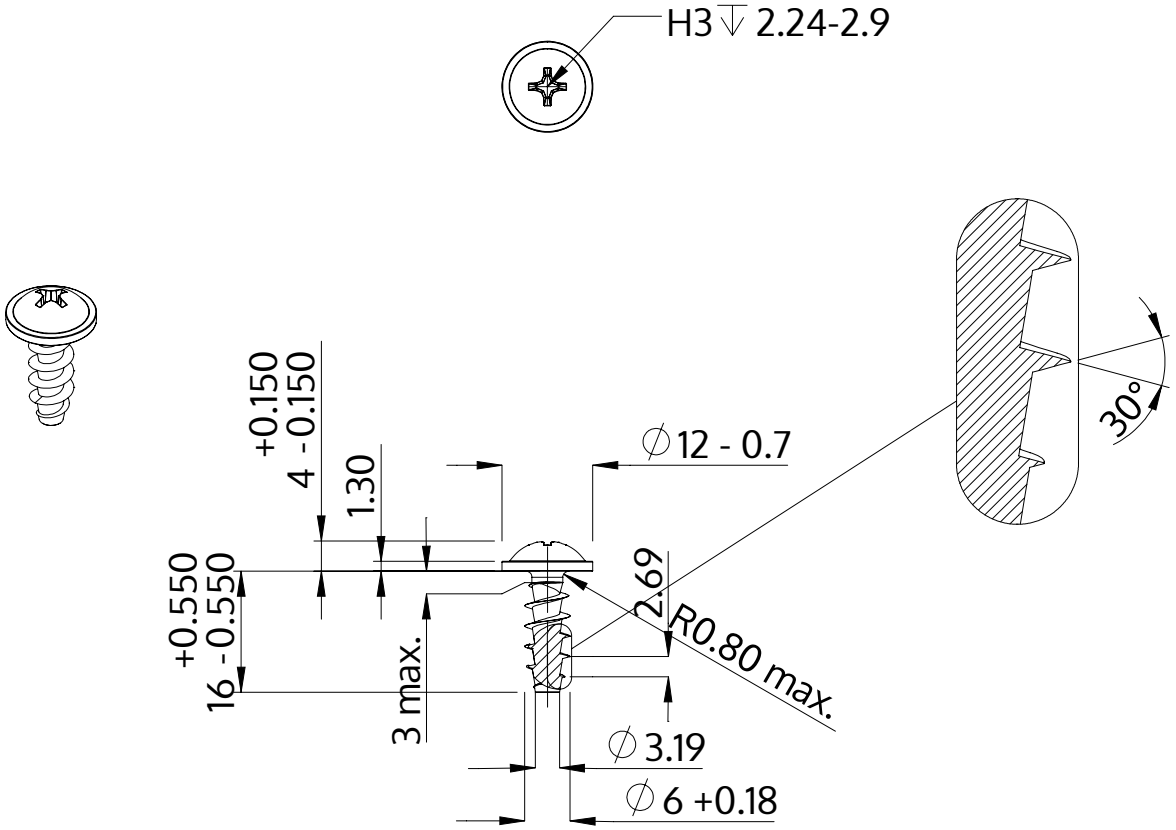

Beskrivning	STP31A 6.0x16.0 - H3
Material	stål, härdat
Yta	förzinkad 5-7 µm, härdad, blå/transparent passiviserad
Vikt	3.291 kg / 1000 styck

SCREWERK	**STP31A0600160S**	
Metrisk skiss A4	Skala 1:1	2024-10