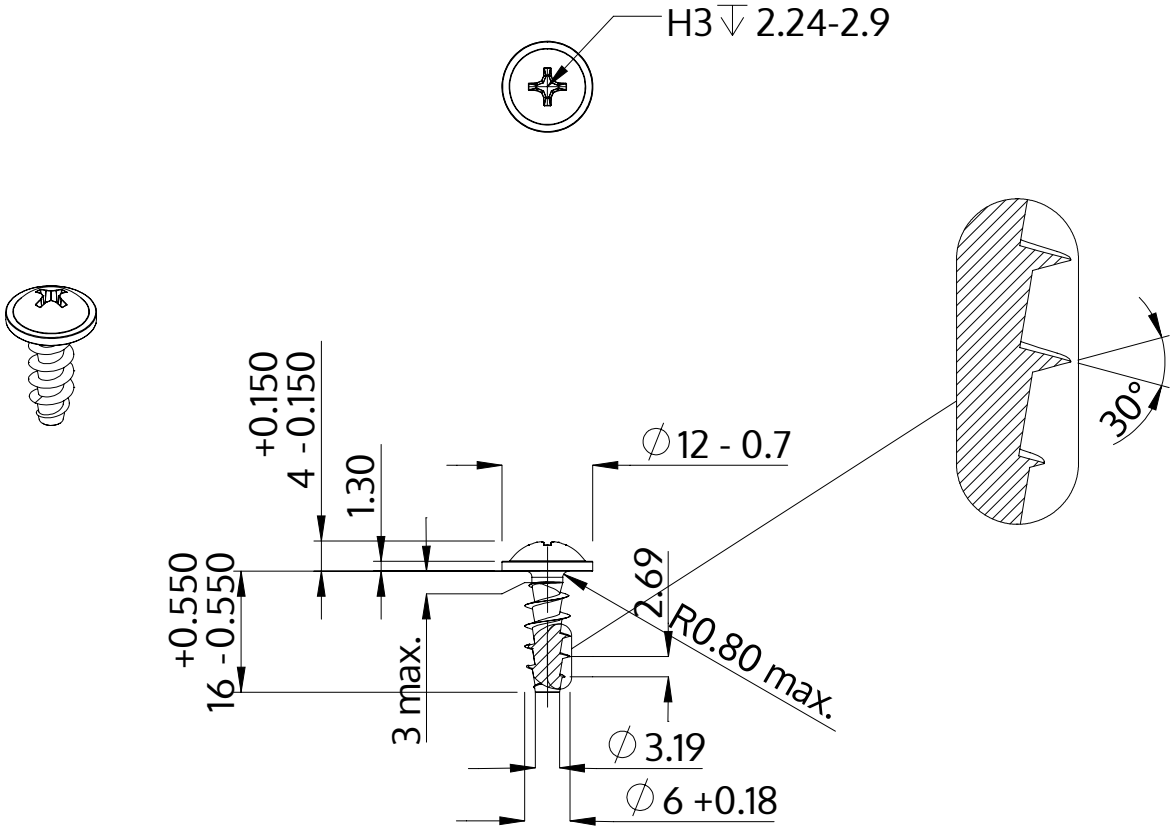

Descrição	STP31A 6.0x16.0 - H3
Material	aço, endurecido
Superfície	zincado 5-7 µm, galvanizado, azul / passivado transparente
Peso	3.291 kg / 1000 peças

SCREWERK	**STP31A0600160S**	
Desenho Métrico A4	Escala 1:1	2024-10