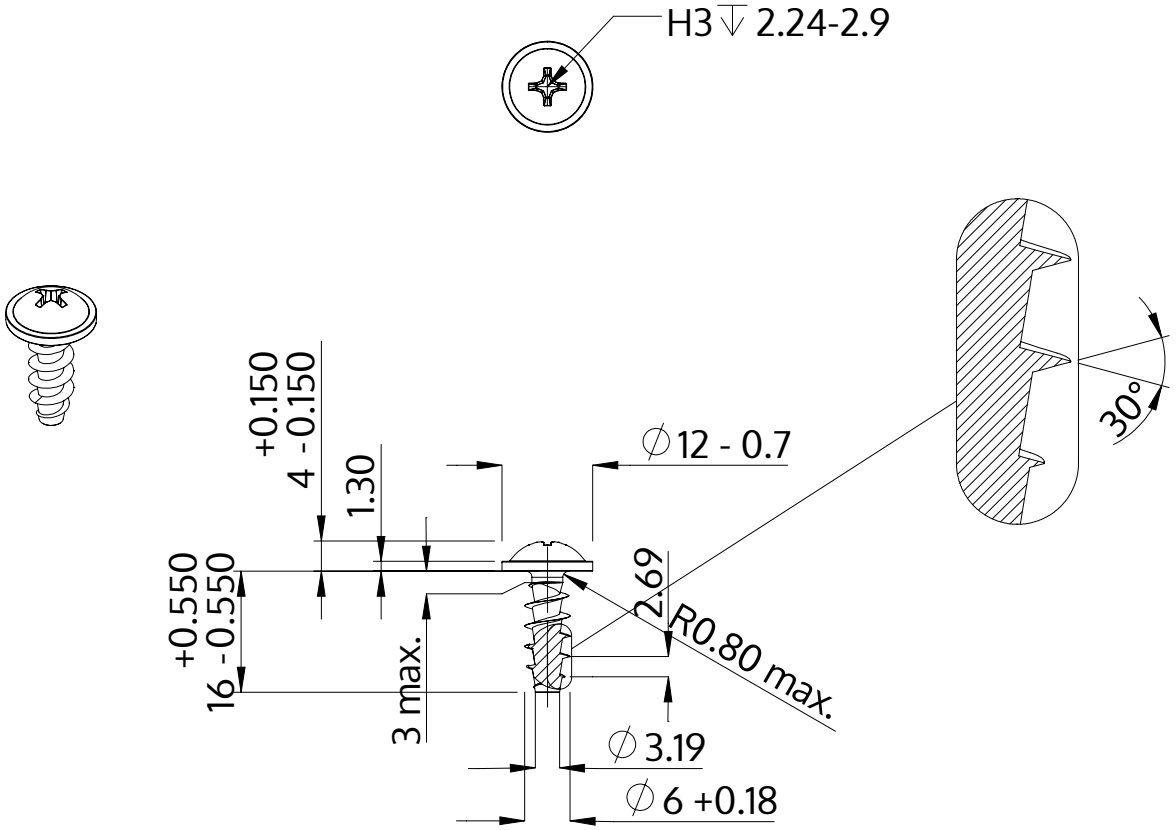

Descrizione	STP31A 6.0x16.0 - H3
Materiale	acciaio inossidabile A2
Superficie	bianco-decapato e passivato
Peso	3.291 kg / 1000 pezzi

SCREWERK	**STP31A0600160E**	
Disegno metrico A4	Scala None:1	2024-04