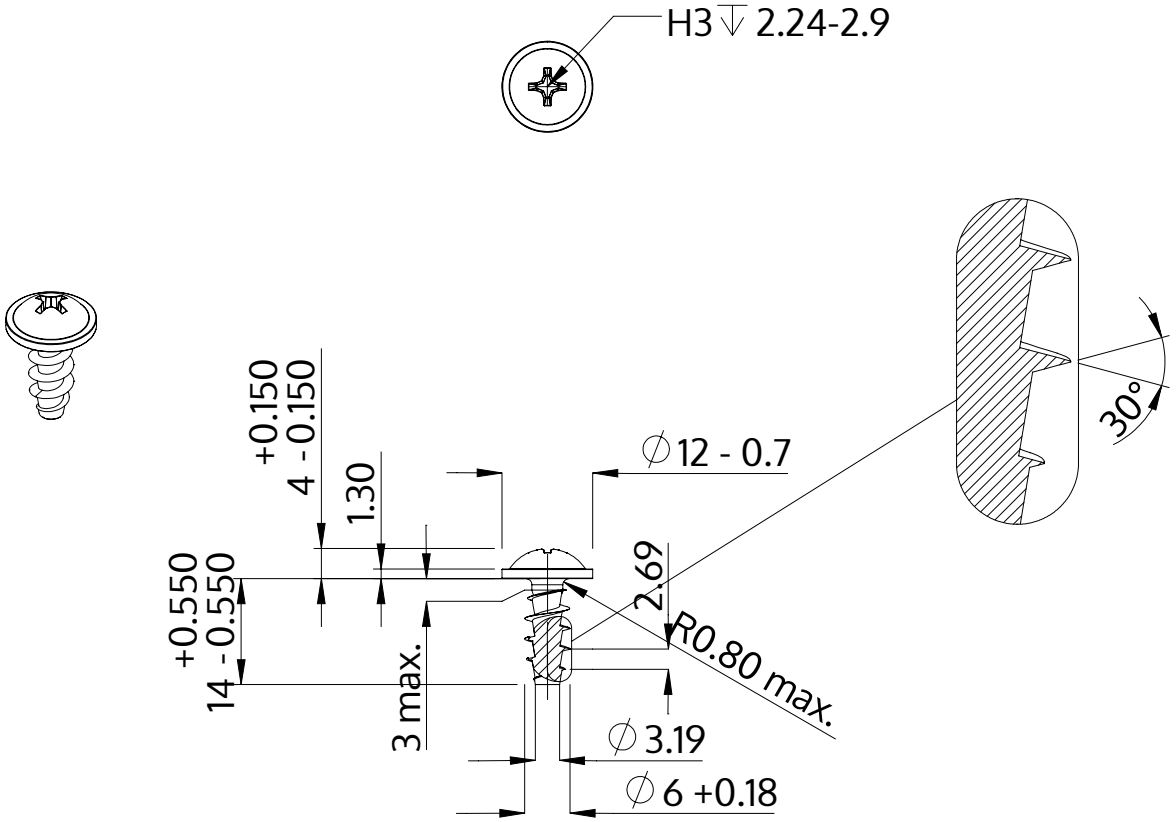

Açıklaması	STP31A 6.0x14.0 - H3
Malzeme	Çelik, sertleştirilmiş
Kaplama	galvanizli 5-7 µm, temperliö mavi / şeffaf pasifleştirilmiştir
Ağırlık	3.087 kg / 1000 Adet

SCREWERK	**STP31A0600140S**	
Metrik çizim A4	Ölçeklendirme 1:1	2024-05