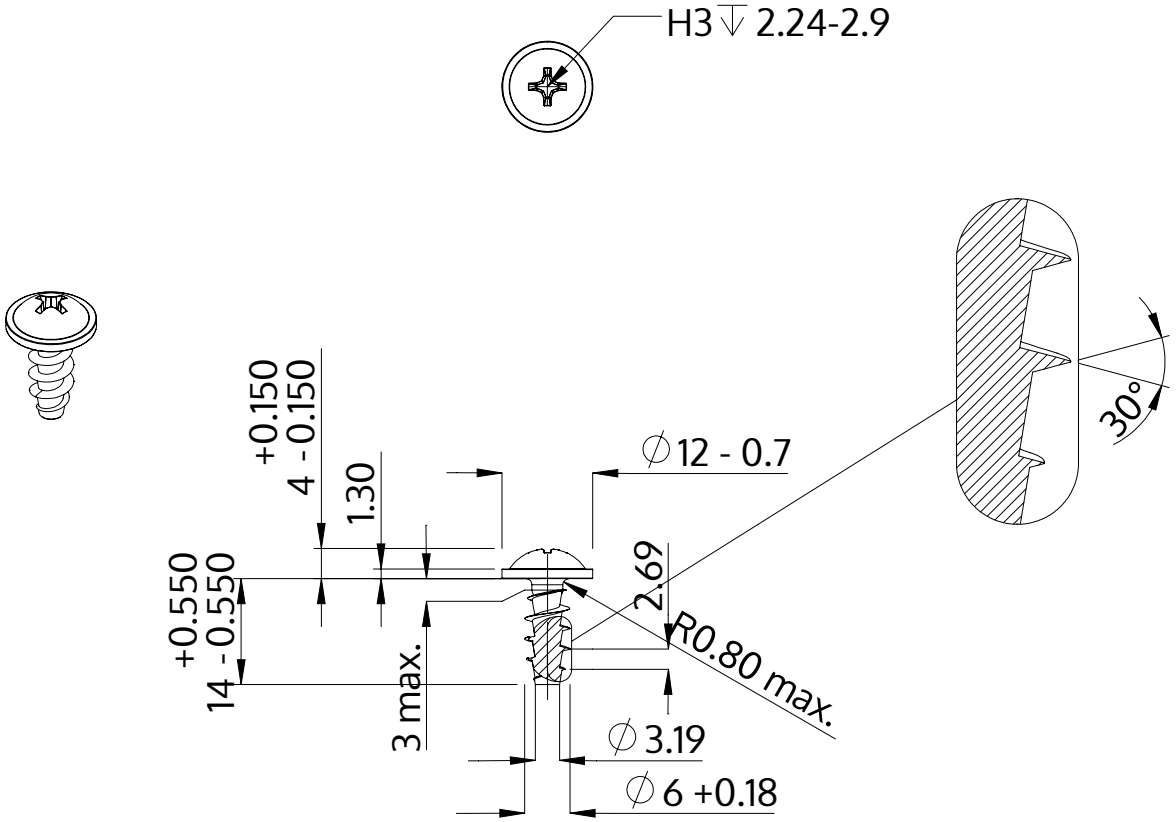

Beskrivelse	STP31A 6.0x14.0 - H3
Materiale	Stål, forædlet
Overflade	galvaniseret 5-7 µm, tempret, blå / transparent passiveret
Vægt	3.087 kg / 1000 stykke

SCREWERK	**STP31A0600140S**	
Metrisk tegning A4	Skalering 1:1	2024-10