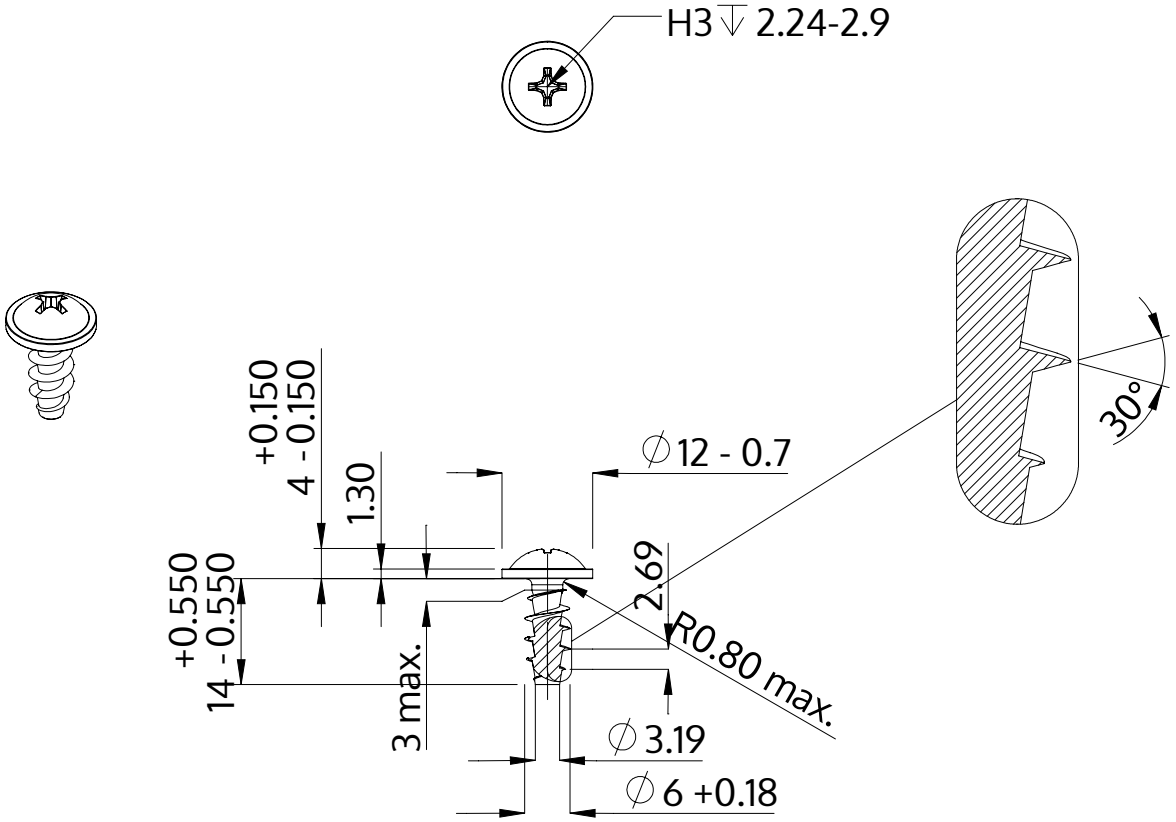

Descriere	STP31A 6.0x14.0 - H3
Material	oţel inoxidabil A2
Exterior	neacoperit, murat și pasivat
Greutate	3.087 kg / 1000 unități

SCREWERK	**STP31A0600140E**	
Desen metric A4	Scalarea 1:1	2025-04