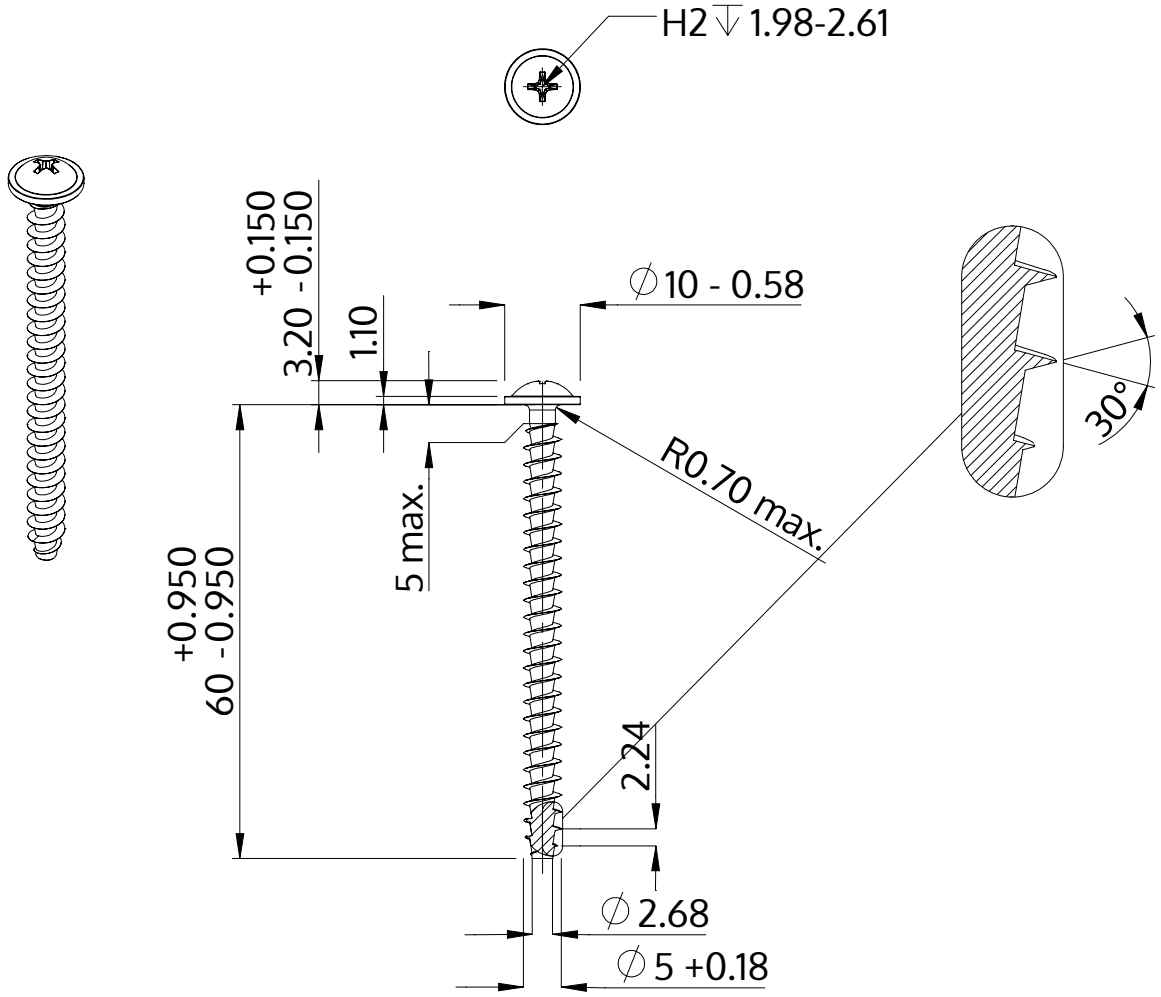

Description	STP31A 5.0x60.0 - H2
Matière	acier inoxydable A2
Surface	brillant décapé et passivé
Poids	5.448 kg / 1000 Unité

SCREWERK	**STP31A0500600E**	
Dessin métrique A4	Redimensionner None:1	2024-04