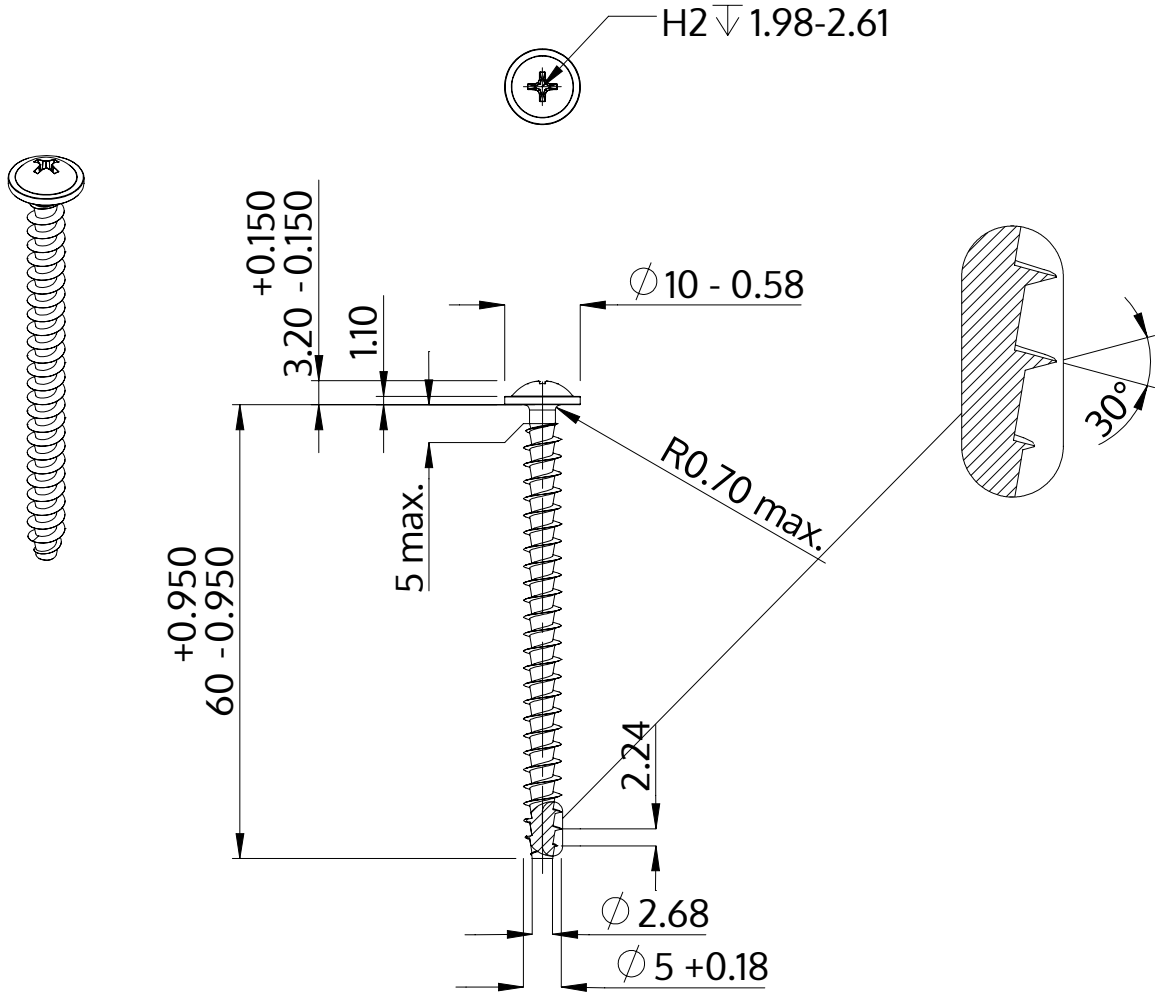

Beschreibung	STP31A 5.0x60.0 - H2
Werkstoff	Edelstahl A2
Oberfläche	blank, gebeizt und passiviert
Gewicht	5.448 kg / 1000 Stück

SCREWERK	**STP31A0500600E**	
Metrische Zeichnung A4	Skalierung 2:1	2024-10