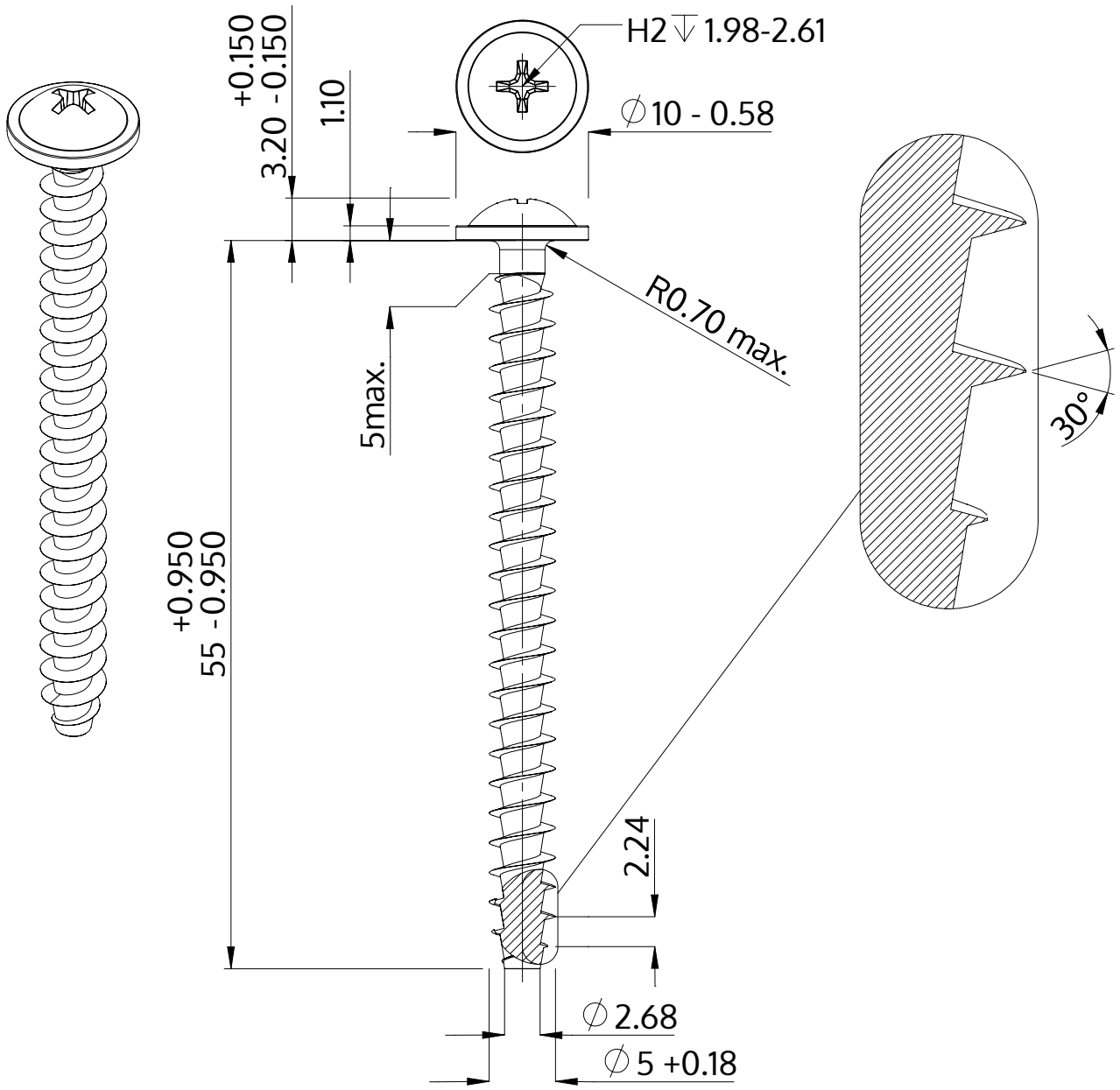

Beskrivning	STP31A 5.0x55.0 - H2
Material	rostfritt stål A2
Yta	blank och passiviserad
Vikt	5.078 kg / 1000 styck

SCREWERK	**STP31A0500550E**	
Metrisk skiss A4	Skala 2:1	2024-10