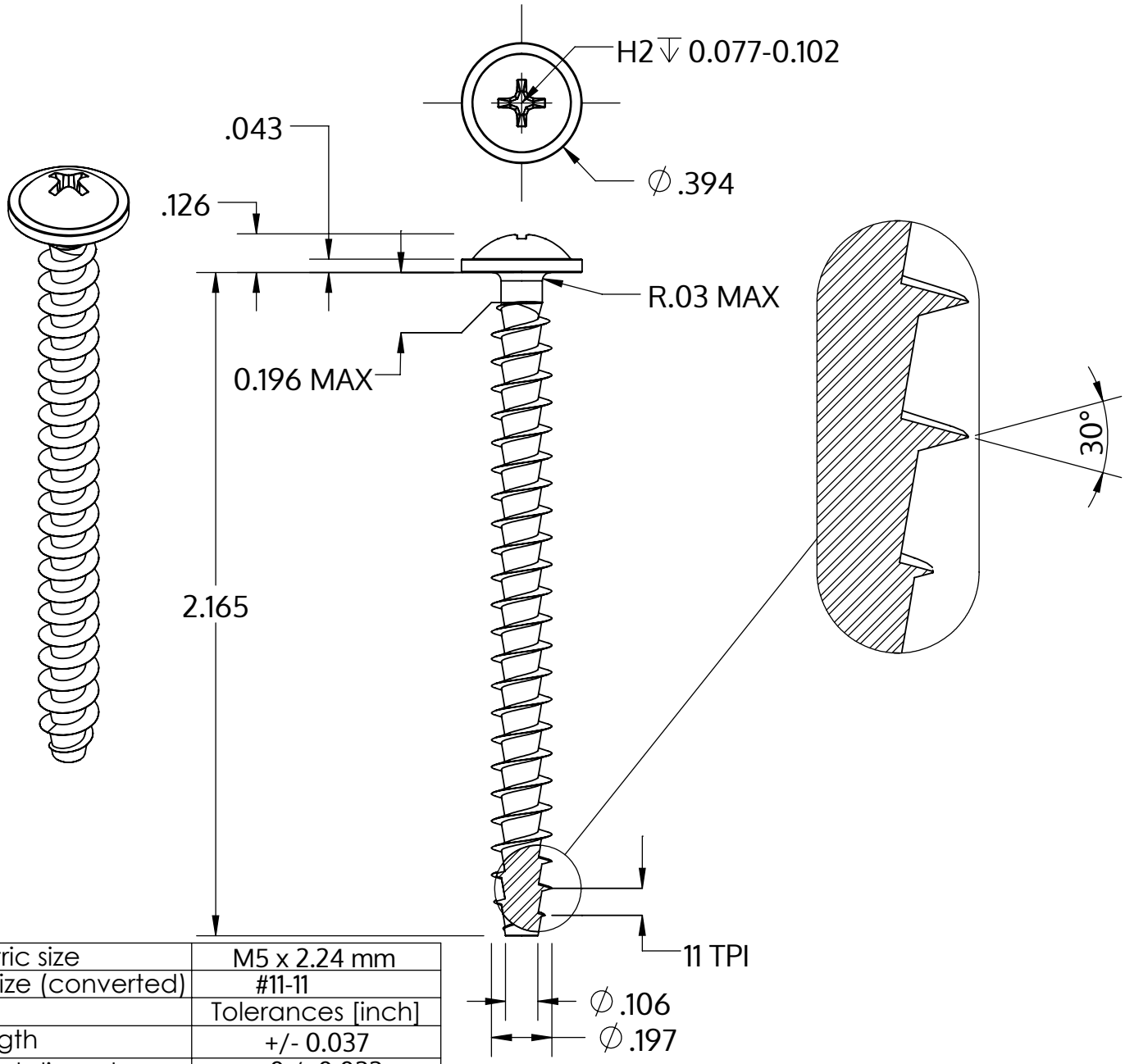

Metric size	M5 x 2.24 mm
US size (converted)	#11-11
	Tolerances [inch]
Length	+/- 0.037
Head diameter	+0 / -0.022
Head height	+/- 0.005
Thread diameter	+0.007 / -0

Beskrivning	STP31A 5.0x55.0 - H2
Material	rostfritt stål A2
Yta	blank och passiviserad
Vikt	5.078 kg / 1000 styck

SCREWERK	**STP31A0500550E**	
_Zoll Zeichnung Größe A	Skala 2:1	2024-10