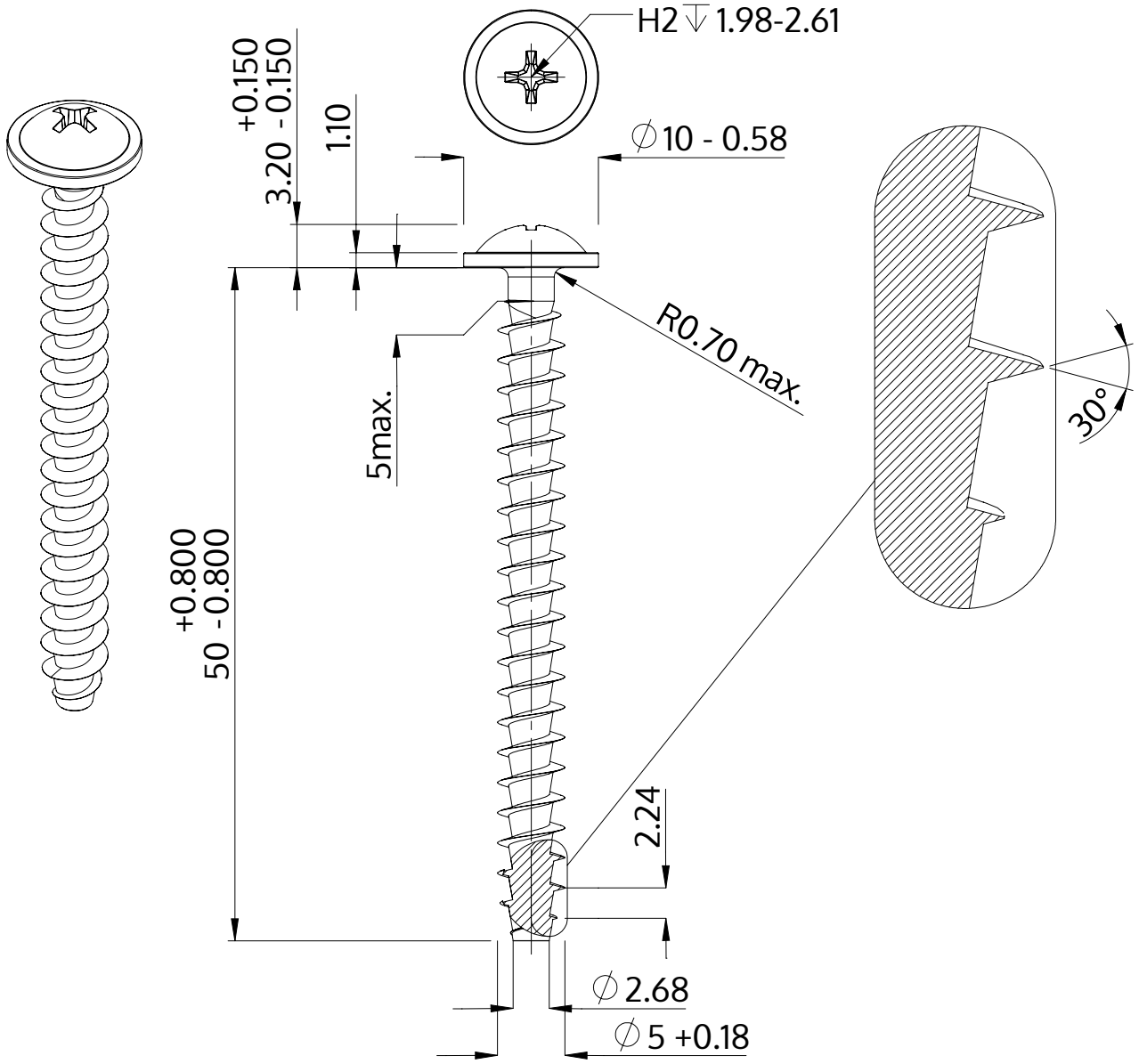


| | |
|---|---|
| Beschrijving | STP31A 5.0x50.0 - H2 |
| Materiaal | veredeld staal |
| Oppervlak | verzinkt 5-7 µm, getempert, blauw / transparant gepassiveerd |
| Gewicht | 4.707 kg / 1000 stuk |

| | | |
|---|---|---|
| SCREWERK | **STP31A0500500S** | |
| Metrische tekening A4 | Schaal 2:1 | 2024-10 |