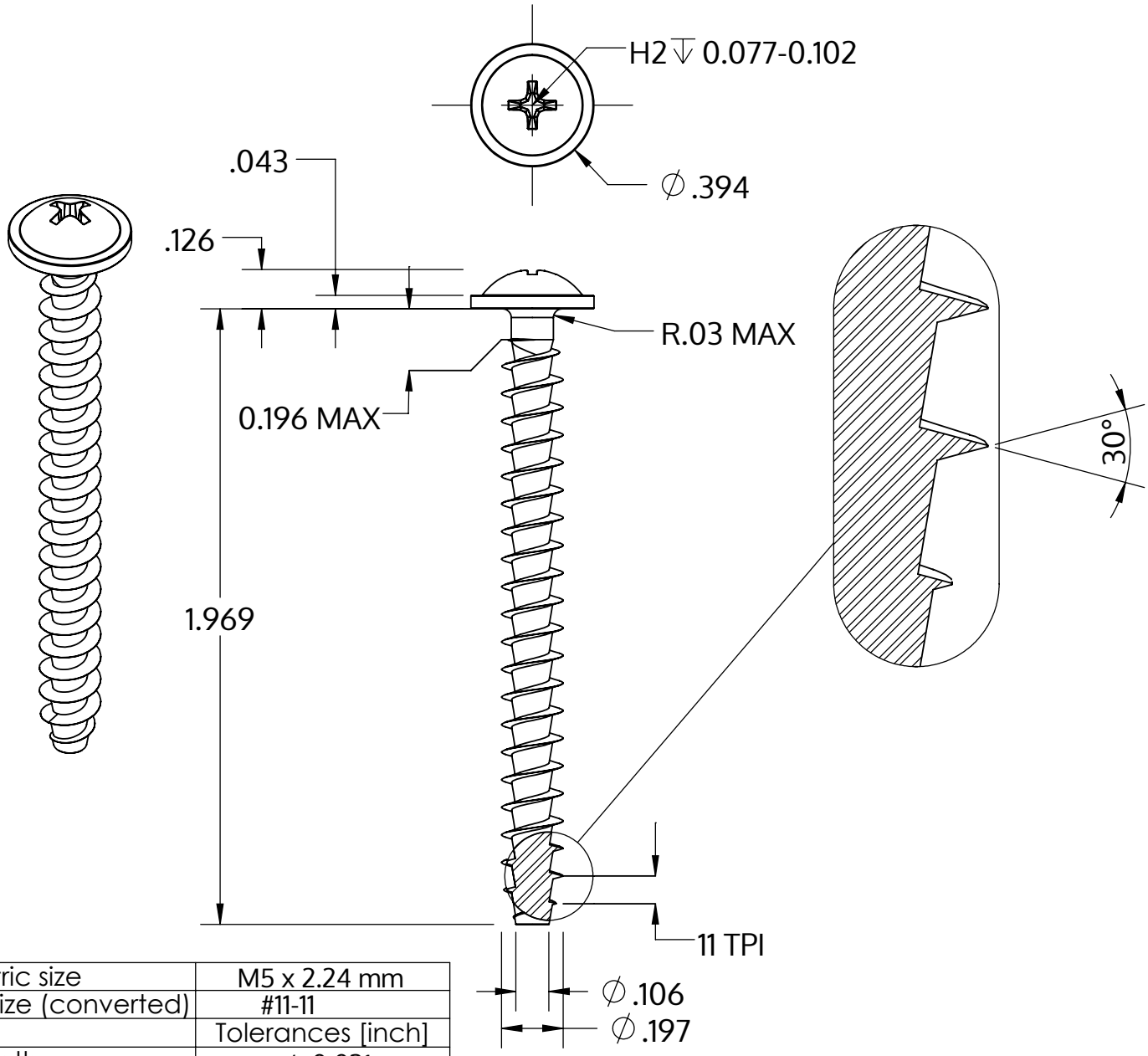

Metric size	M5 x 2.24 mm
US size (converted)	#11-11
	Tolerances [inch]
Length	+/- 0.031
Head diameter	+0 / -0.022
Head height	+/- 0.005
Thread diameter	+0.007 / -0

Opis	STP31A 5.0x50.0 - H2
Materiał	Stal, hartowana
Powierzchnia	Ocynkowana 5-7 µm, temperowana, pasywowana na niebiesko
Waga	4.707 kg / 1000 sztuk

SCREWERK	**STP31A0500500S**	
_Zoll Zeichnung Größe A	Skala 2:1	2024-10