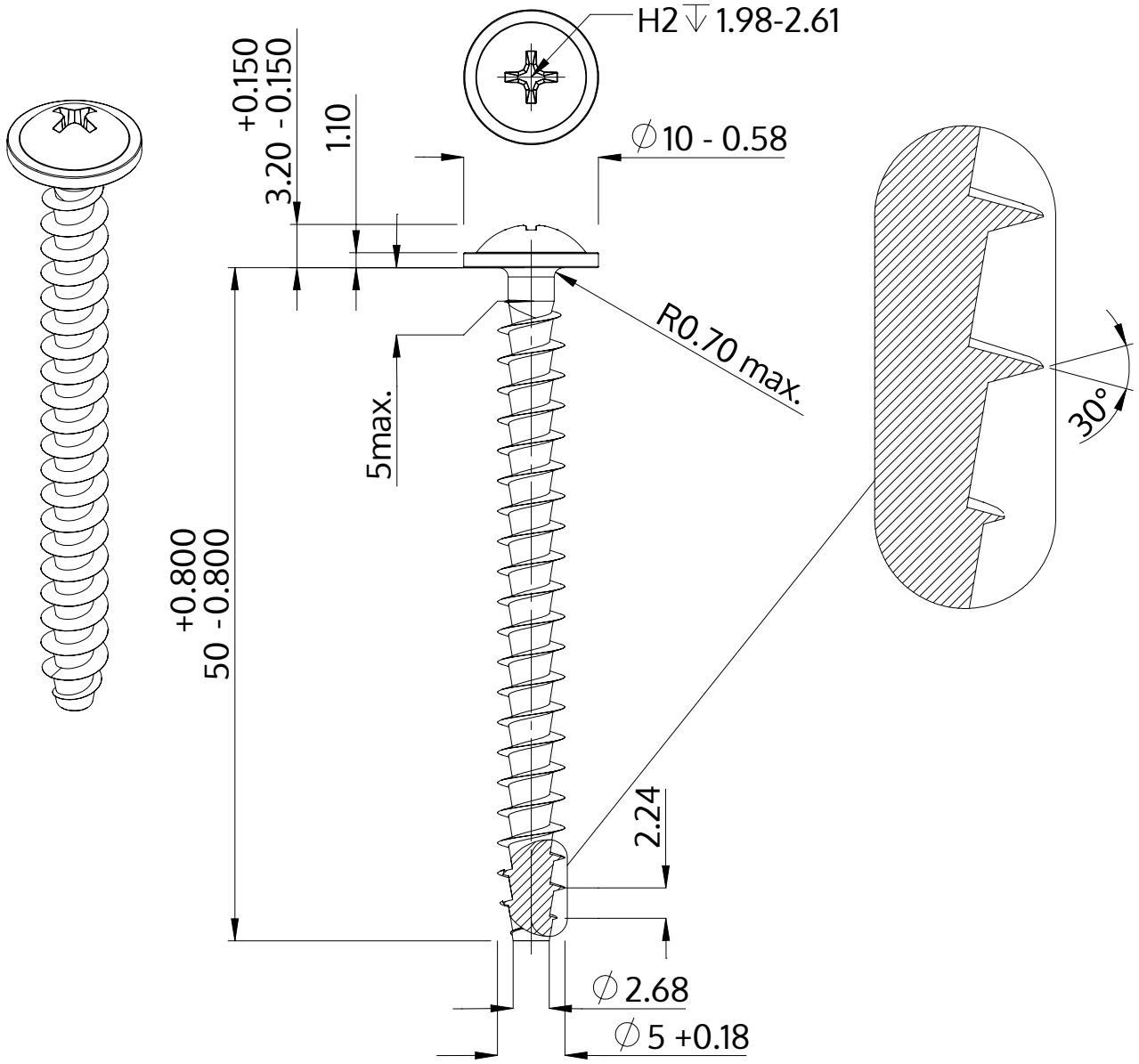

Beschrijving	STP31A 5.0x50.0 - H2
Materiaal	veredeld staal
Oppervlak	ZnNi zwart-gepassiveerd, getempert, verzegeld
Gewicht	4.707 kg / 1000 stuk

SCREWERK	**STP31A0500500B**	
Metrische tekening A4	Schaal None:1	2024-04