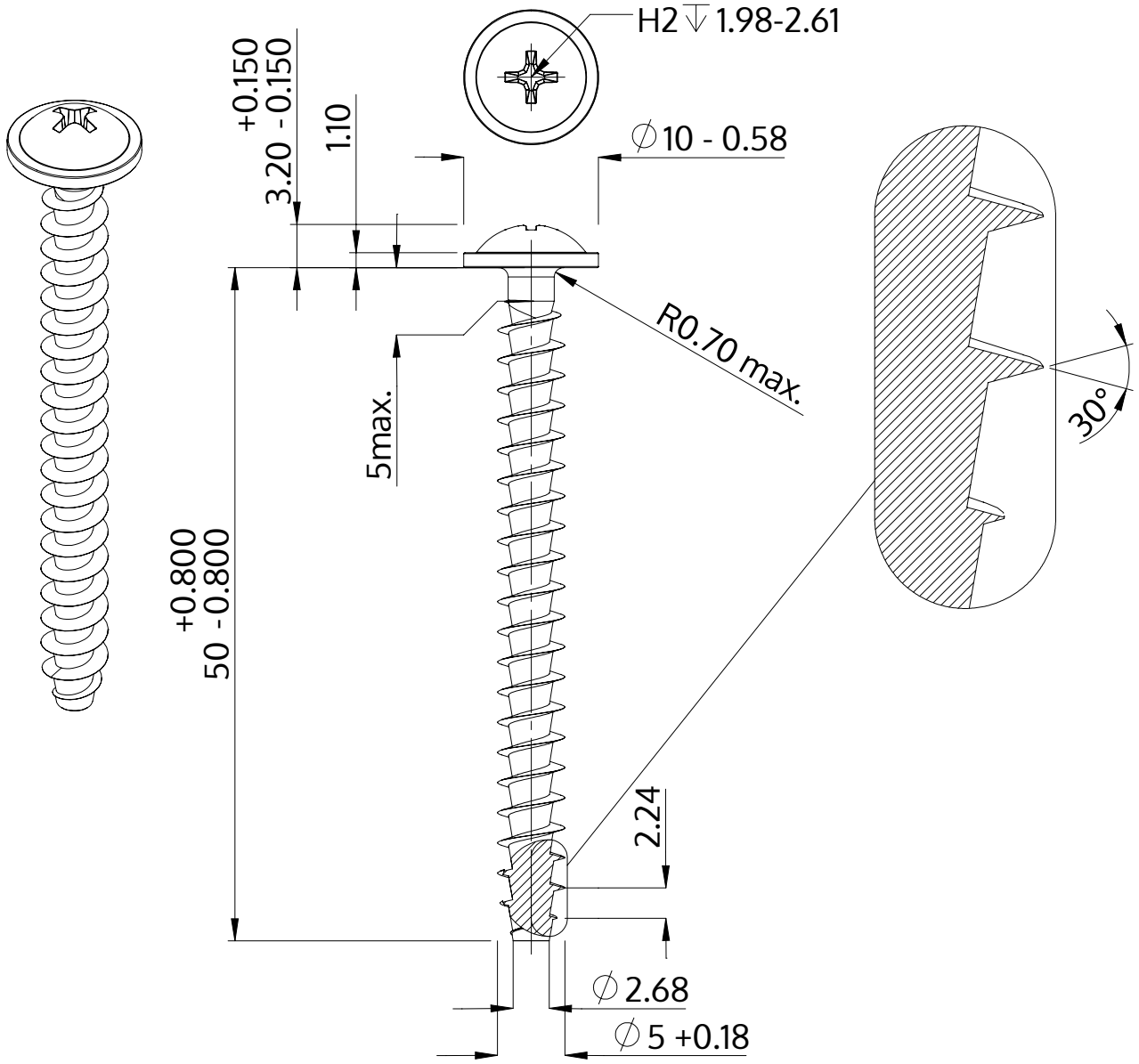

Beskrivelse	STP31A 5.0x50.0 - H2
Materiale	Stål, forædlet
Overflade	ZnNi sort-passiveret, tempret, forseglet
Vægt	4.707 kg / 1000 stykke

SCREWERK	**STP31A0500500B**	
Metrisk tegning A4	Skalering None:1	2024-04