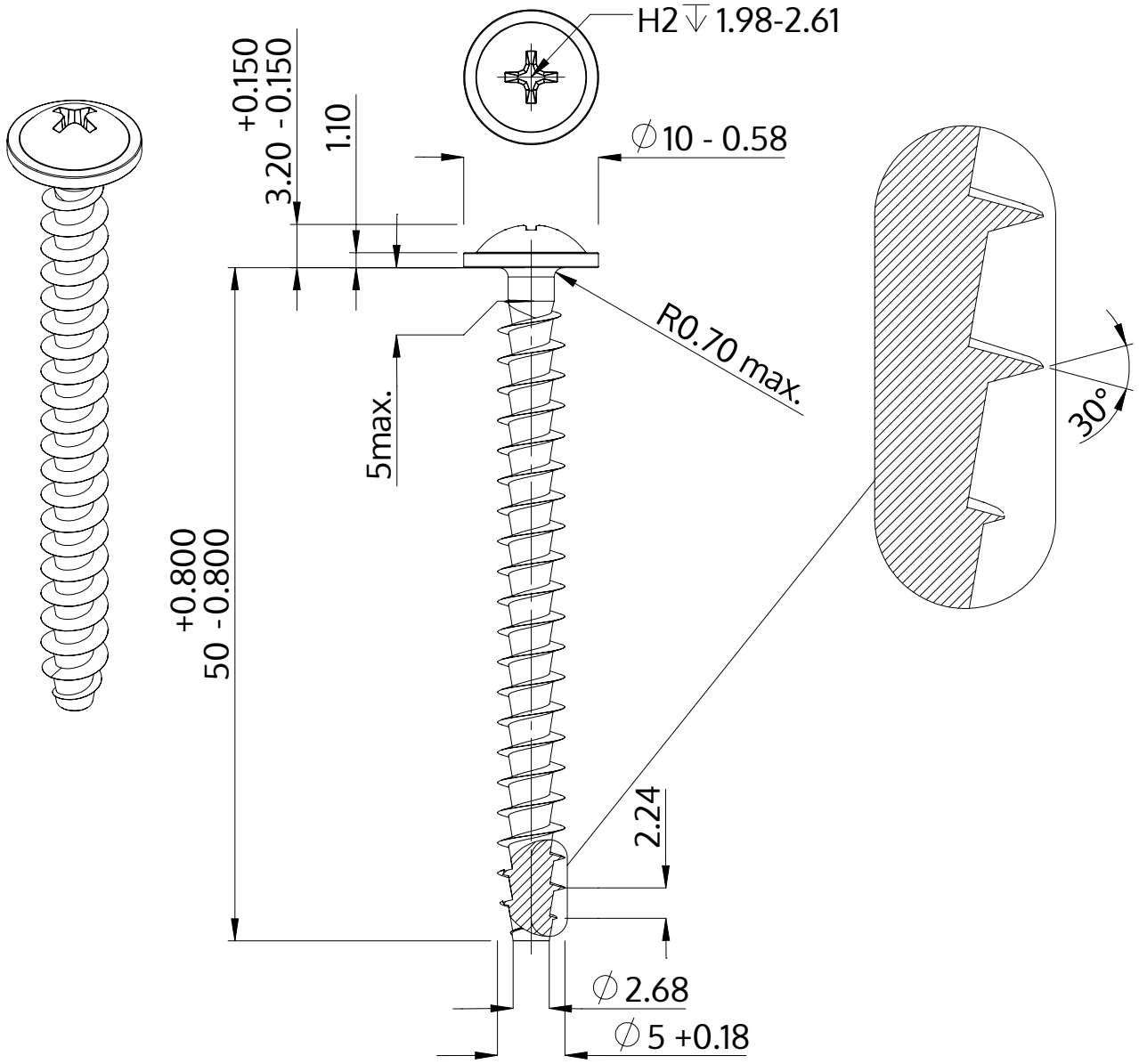

Описание	STP31A 5.0x50.0 - H2
Материал	стомана, закалена
Повърхност	цинково и никелово покритие, Черен, пасивиран, темпериран, херметизация
Тегло	4.707 kg / 1000 Бройка

SCREWERK	**STP31A0500500B**	
Метричен дизайн A4	Мащаб 2:1	2024-10