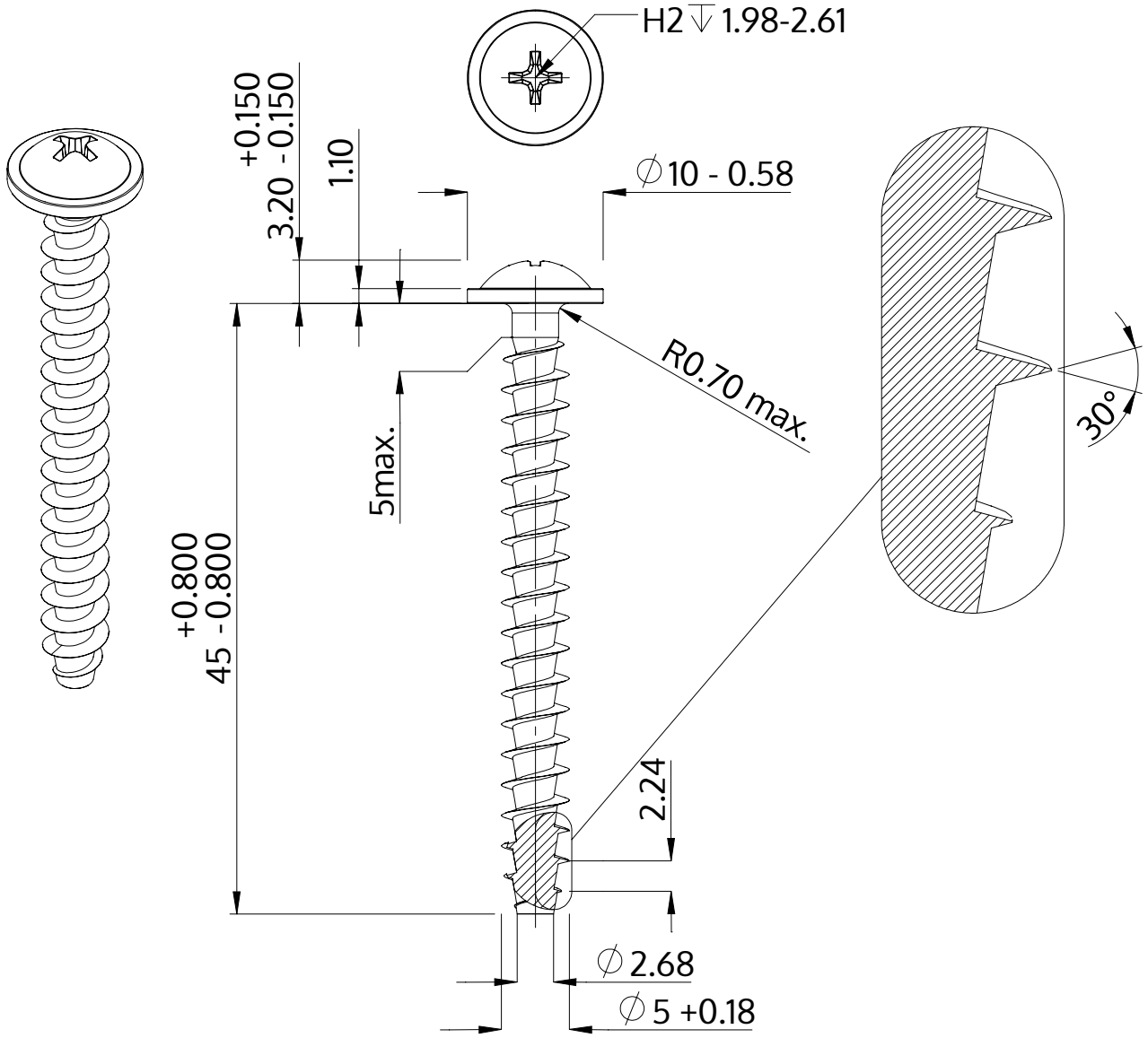

Açıklaması	STP31A 5.0x45.0 - H2
Malzeme	Çelik, sertleştirilmiş
Kaplama	galvanizli 5-7 µm, temperliö mavi / şeffaf pasifleştirilmiştir
Ağırlık	4.337 kg / 1000 Adet

SCREWERK	**STP31A0500450S**	
Metrik çizim A4	Ölçeklendirme None:1	2024-04