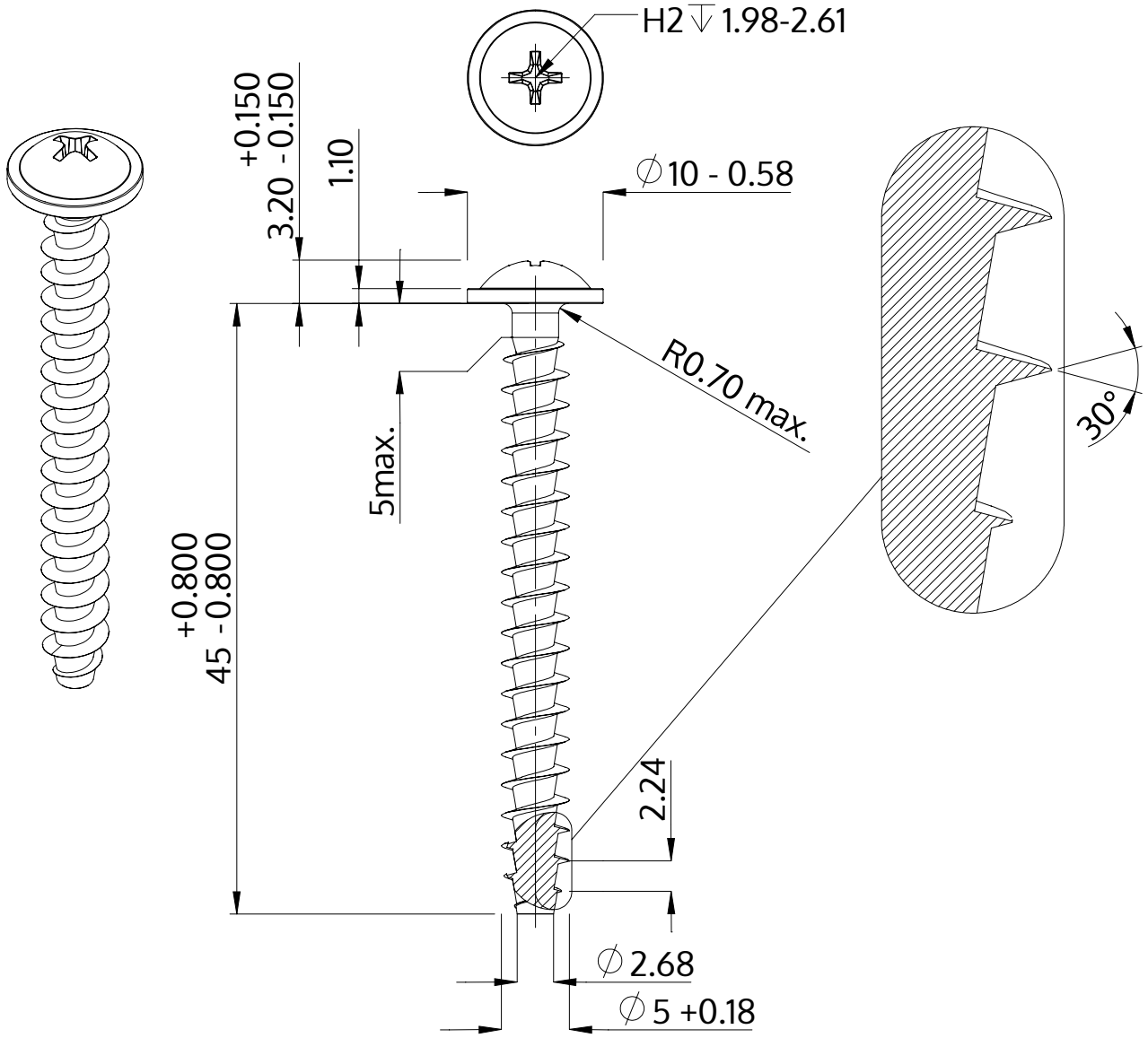

Açıklaması	STP31A 5.0x45.0 - H2
Malzeme	Paslanmaz Çelik A2
Kaplama	Parlak, cilalanmış ve pasifleştirilmiştir
Ağırlık	4.337 kg / 1000 Adet

SCREWERK	**STP31A0500450E**	
Metrik çizim A4	Ölçeklendirme None:1	2024-04