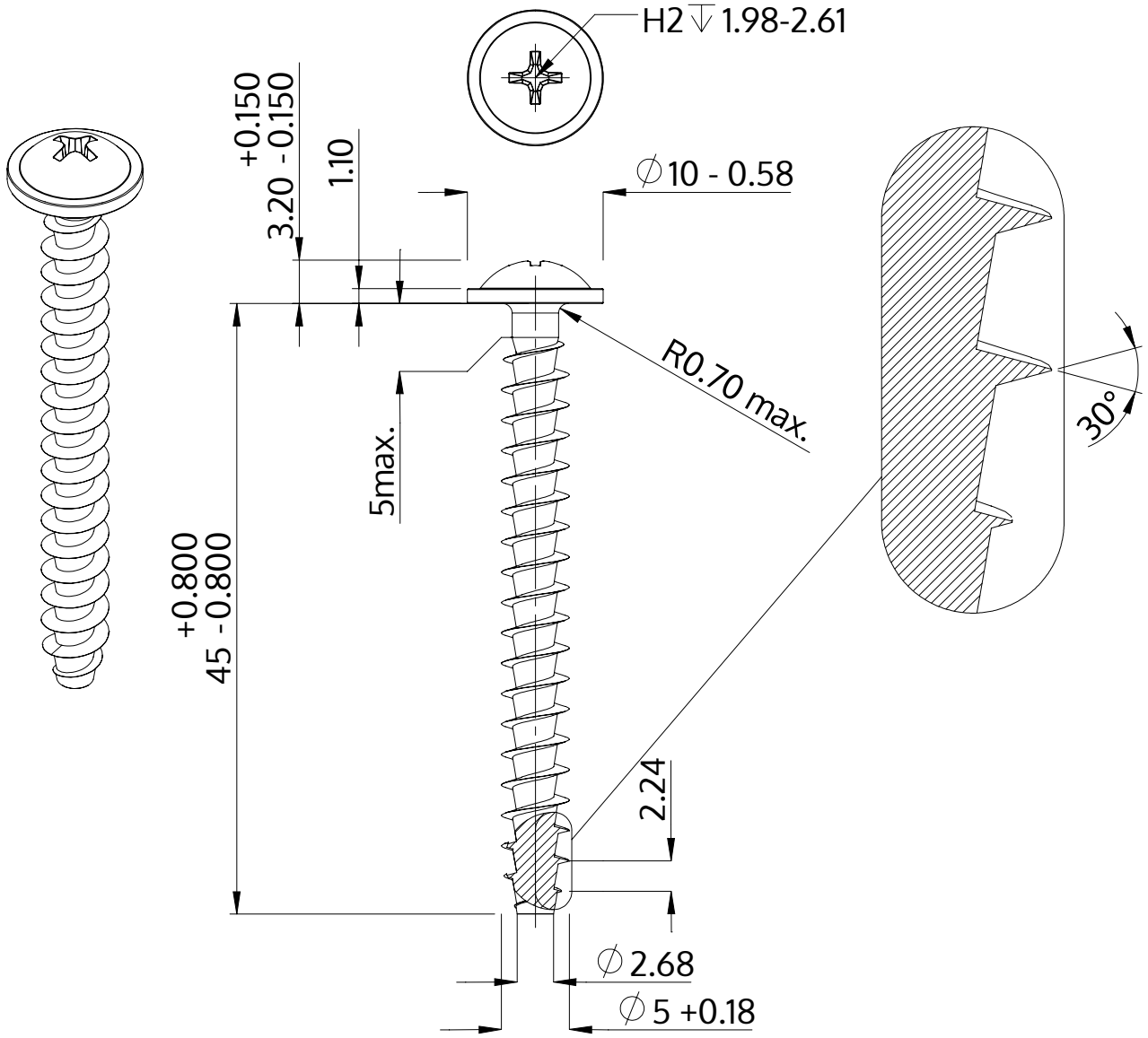

Описание	STP31A 5.0x45.0 - H2
Материал	неръждаема стомана A2
Повърхност	гланциран, полиран, пасиваран
Тегло	4.337 kg / 1000 Бройка

SCREWERK	**STP31A0500450E**	
Метричен дизайн A4	Мащаб 2:1	2024-10