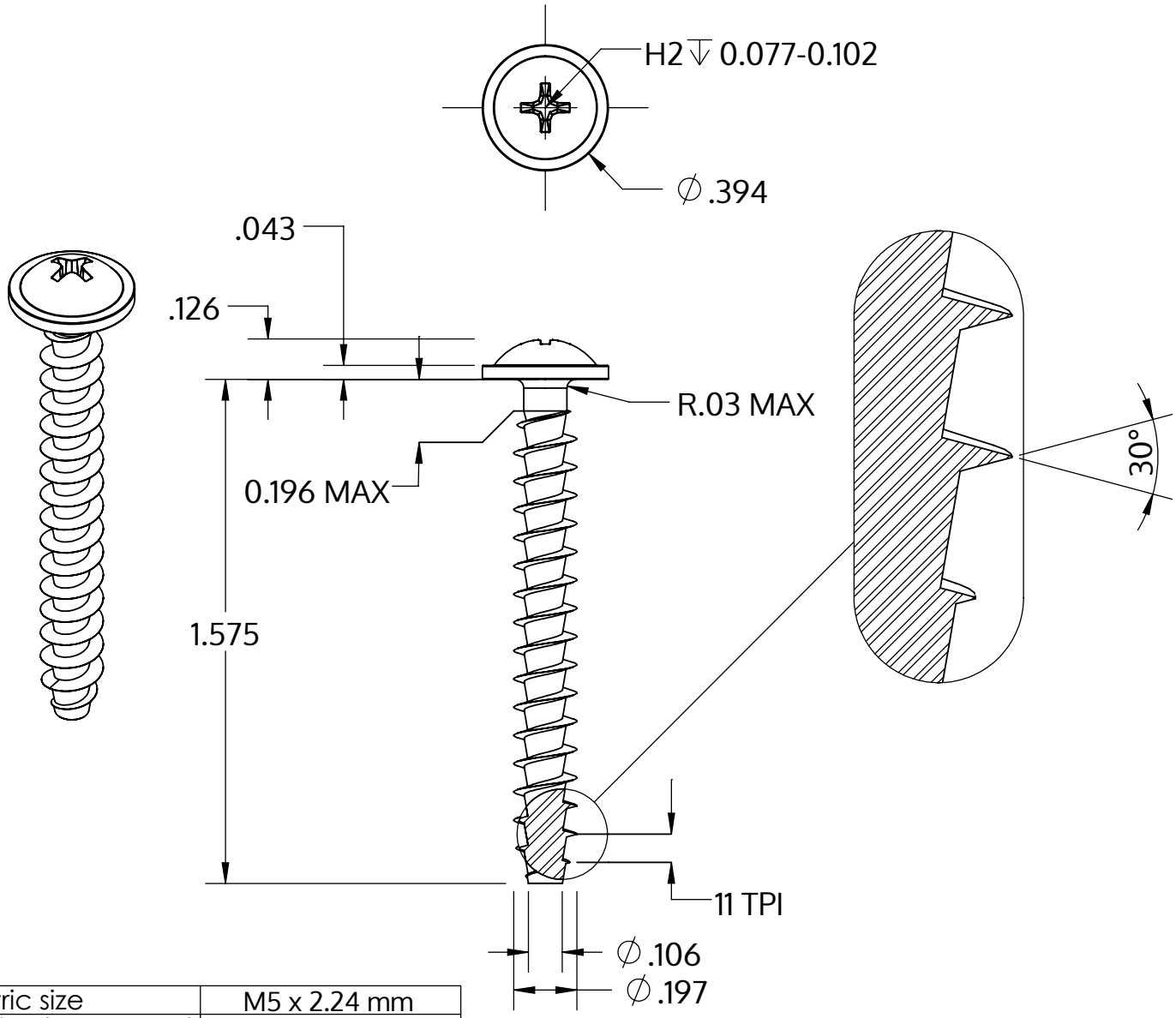

Metric size	M5 x 2.24 mm
US size (converted)	#11-11
	Tolerances [inch]
Length	+/- 0.031
Head diameter	+0 / -0.022
Head height	+/- 0.005
Thread diameter	+0.007 / -0

Popis	STP31A 5.0x40.0 - H2
Materiál	Temperovaná ocel
Povrch	ZiNi černá-pasivovaná+temperovaná+utěsněná
Hmotnost	3.967 kg / 1000 Kus

SCREWERK	**STP31A0500400B**	
_Zoll Zeichnung Größe A	Měřítko 2:1	2024-10