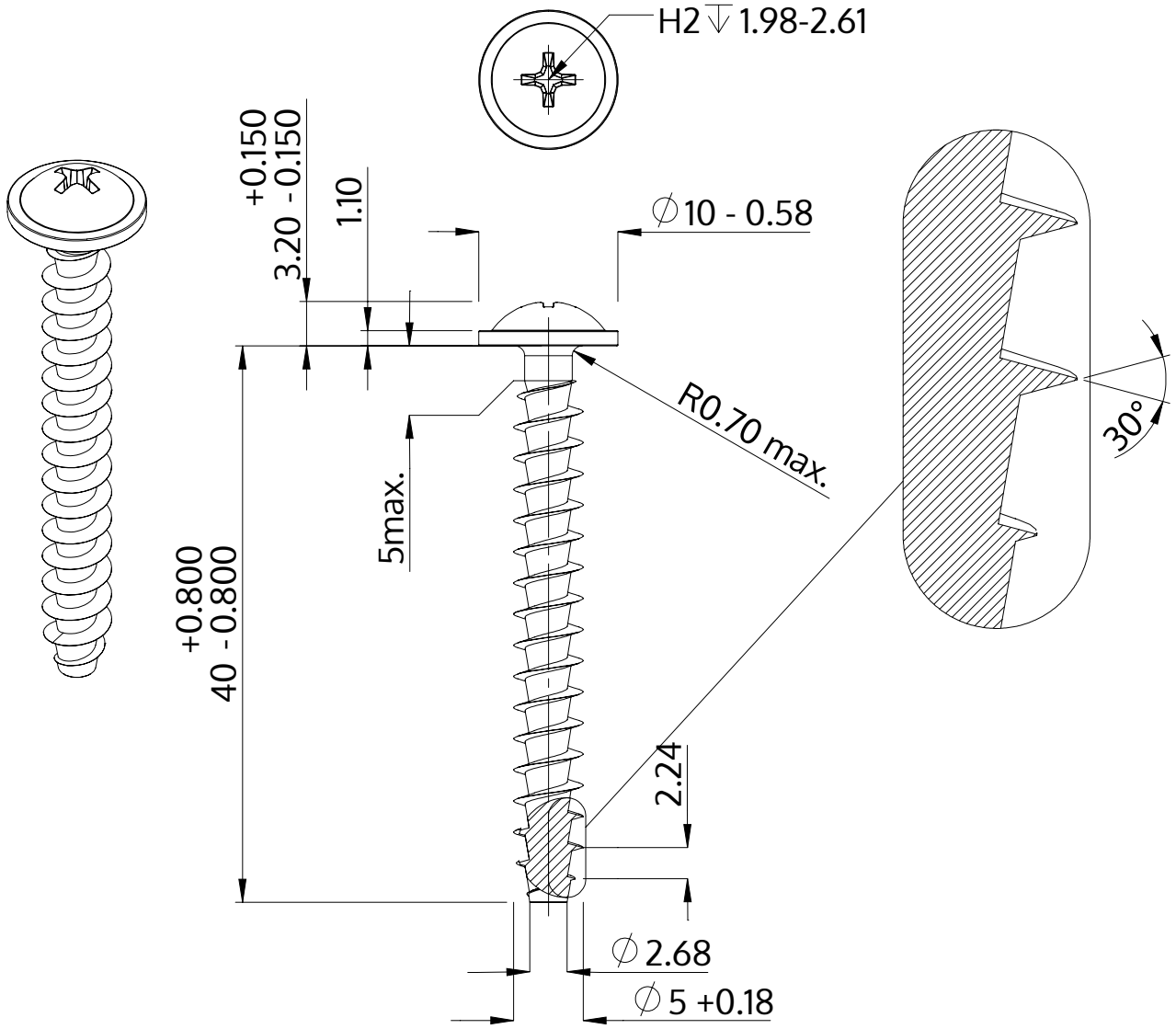

Popis	STP31A 5.0x40.0 - H2
Materiál	Temperovaná ocel
Povrch	ZiNi černá-pasivovaná+temperovaná+utěsněná
Hmotnost	3.967 kg / 1000 Kus

SCREWERK	**STP31A0500400B**	
Metric výkres A4	Měřítko 2:1	2024-10