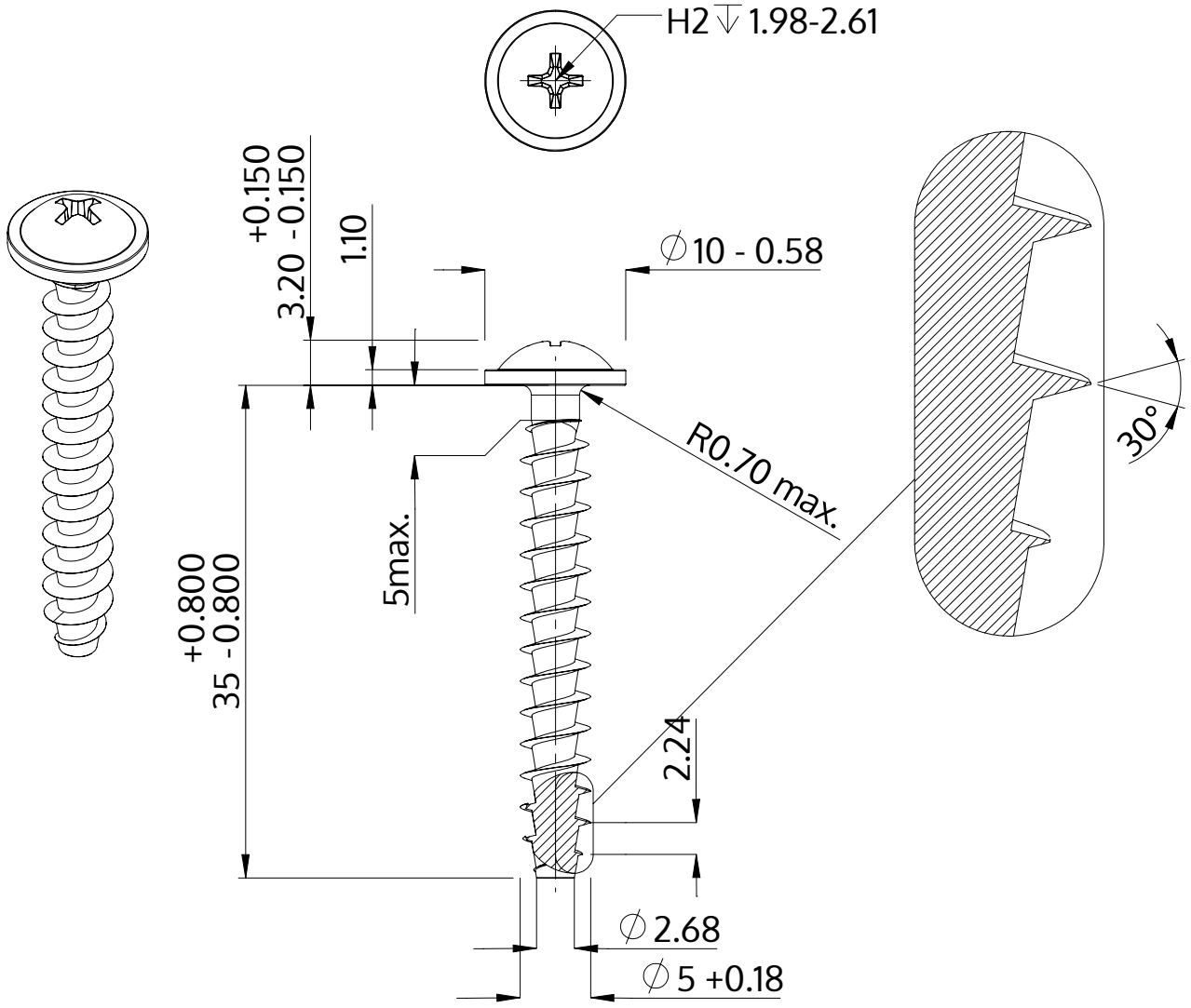

Описание	STP31A 5.0x35.0 - H2
Материал	сталь, упрочненная
Поверхность	Оцинковка 5-7µm, термообработка,синий / прозрачный пассивация
Вес	3.596 kg / 1000 Штука

SCREWERK	**STP31A0500350S**	
Метрический чертеж A4	Шкала 2:1	2024-10