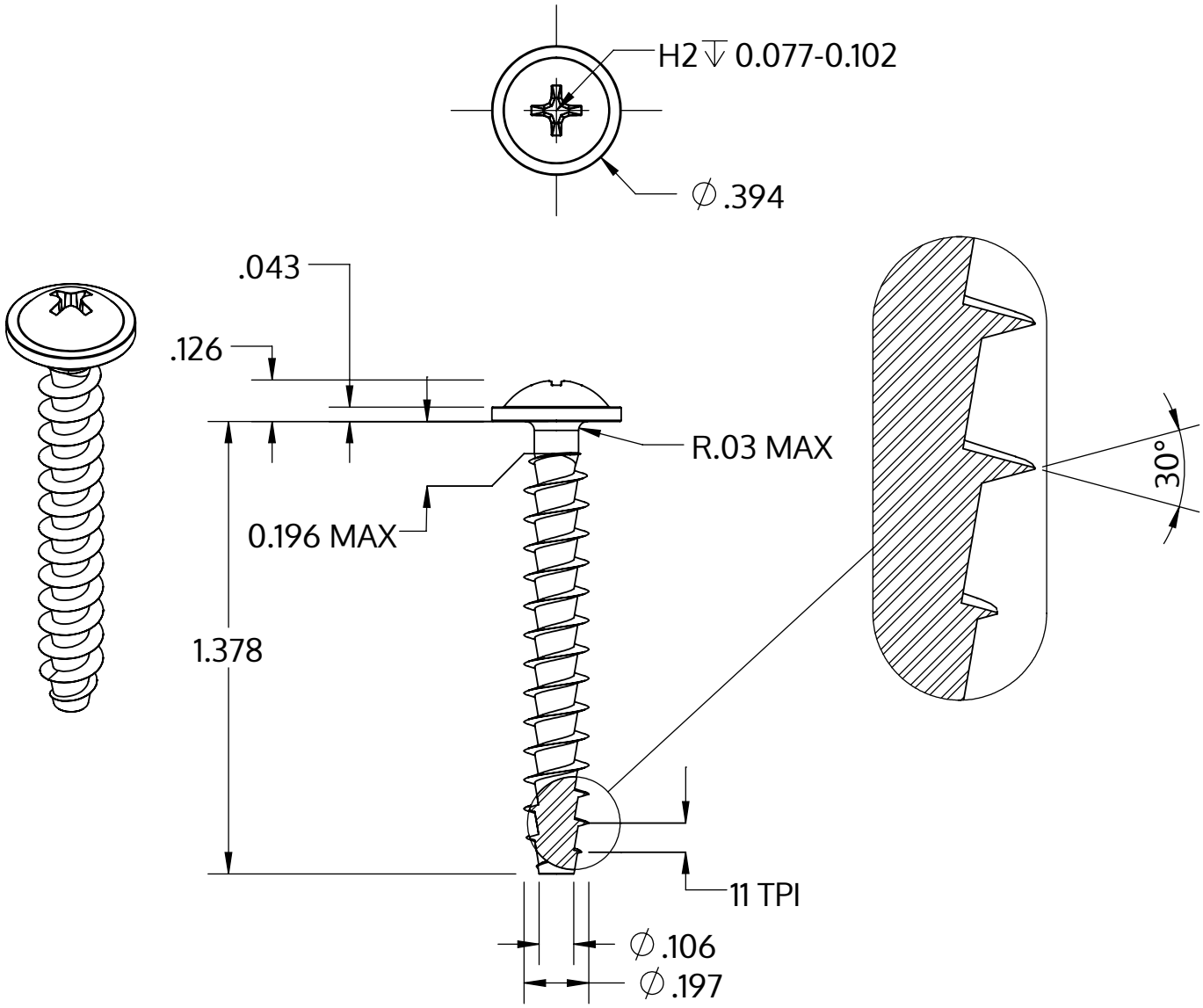


| | |
|---|---|
| Metric size | M5 x 2.24 mm |
| US size (converted) | #11-11 |
| | Tolerances [inch] |
| Length | +/- 0.031 |
| Head diameter | +0 / -0.022 |
| Head height | +/- 0.005 |
| Thread diameter | +0.007 / -0 |

| | |
|---|---|
| Описание | STP31A 5.0x35.0 - H2 |
| Материал | сталь, упрочненная |
| Поверхность | Оцинковка 5-7µm, термообработка,синий / прозрачный пассивация |
| Вес | 3.596 kg / 1000 Штука |

| | | |
|---|---|---|
| SCREWERK | **STP31A0500350S** | |
| _Zoll Zeichnung Größe A | Шкала 2:1 | 2024-10 |