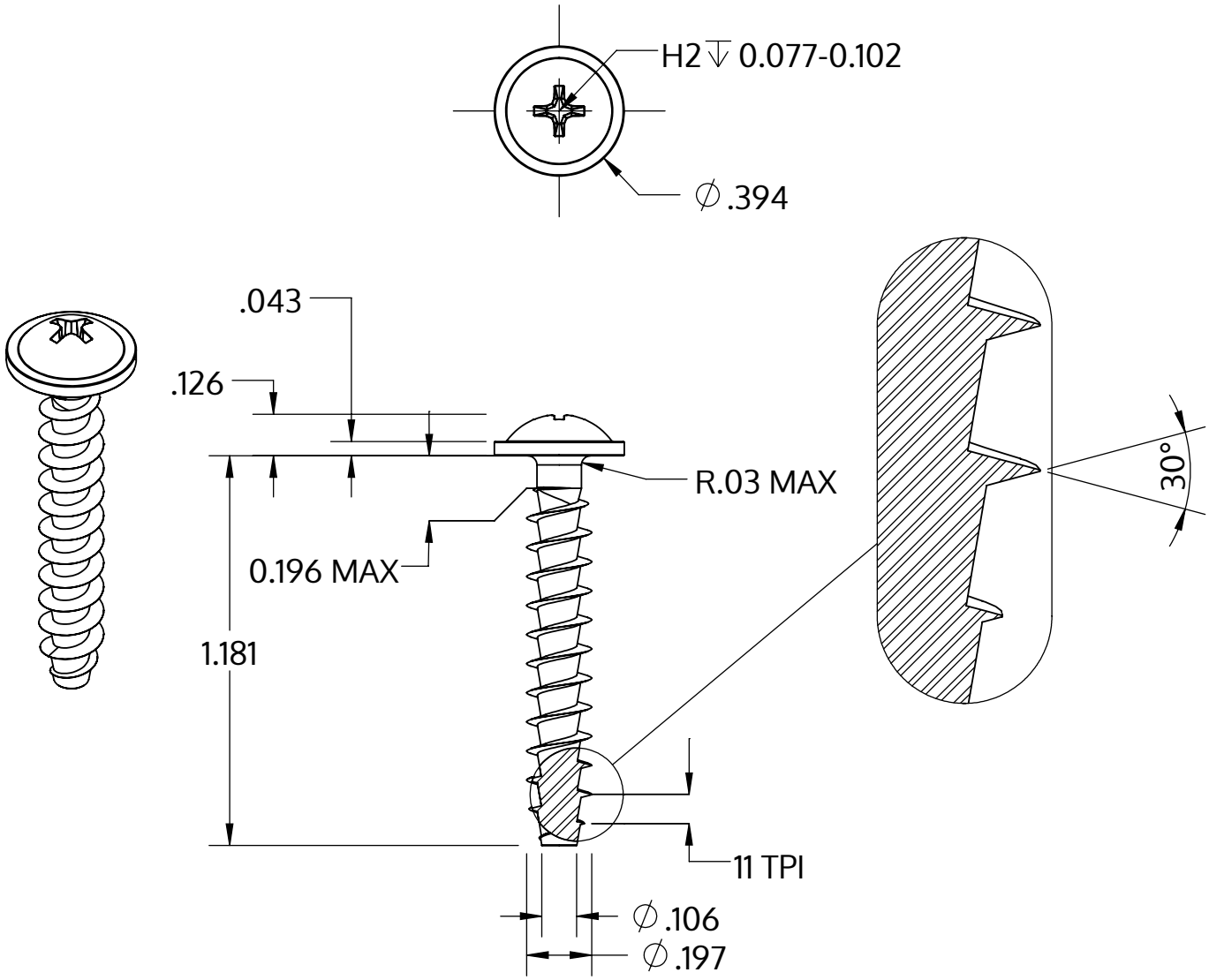

Metric size	M5 x 2.24 mm
US size (converted)	#11-11
	Tolerances [inch]
Length	+/- 0.025
Head diameter	+0 / -0.022
Head height	+/- 0.005
Thread diameter	+0.007 / -0

Description	STP31A 5.0x30.0 - H2
Matière	Acier,trempé et revenu
Surface	zinguée 5-7 µm,recuit, bleue / passivée avec transparence
Poids	3.226 kg / 1000 Unité

SCREWERK	**STP31A0500300S**	
_Zoll Zeichnung Größe A	Redimensionner 2:1	2024-10