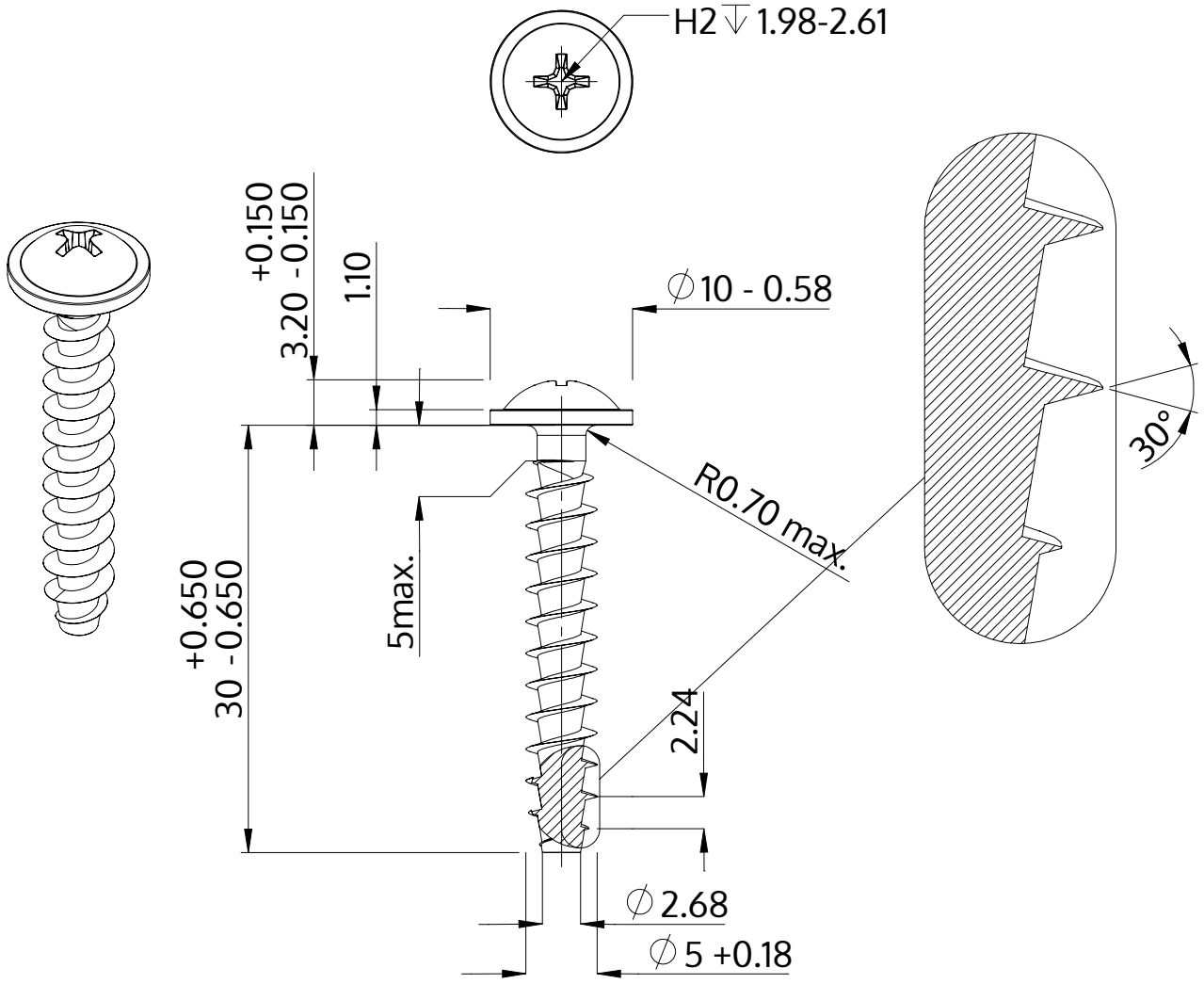

Description	STP31A 5.0x30.0 - H2
Matière	Acier,trempé et revenu
Surface	zinguée 5-7 µm,recuit, bleue / passivée avec transparence
Poids	3.226 kg / 1000 Unité

SCREWERK	**STP31A0500300S**	
Dessin métrique A4	Redimensionner 2:1	2024-10