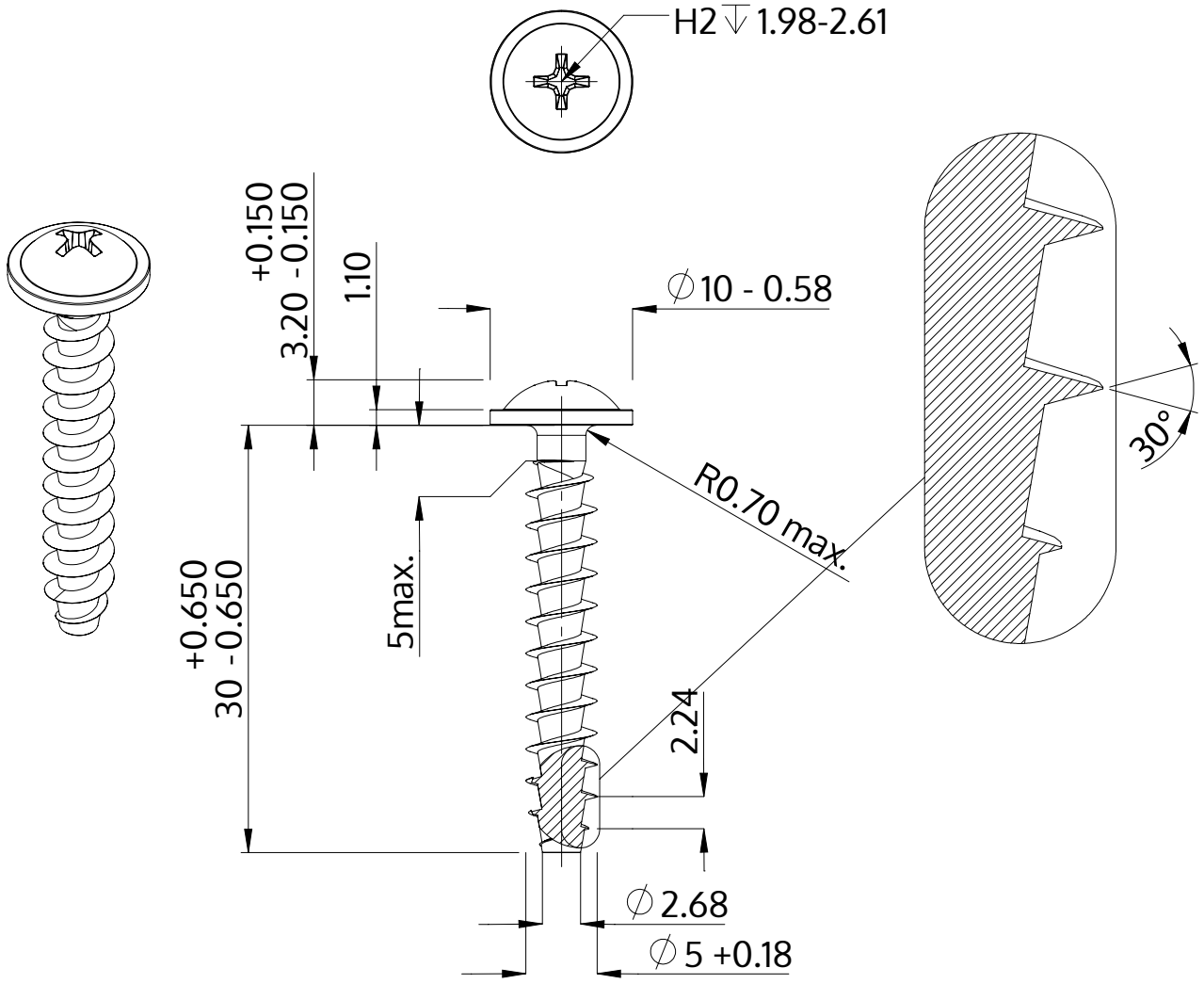

Descrição	STP31A 5.0x30.0 - H2
Material	inox A2
Superfície	Decapado e passivado
Peso	3.226 kg / 1000 peças

SCREWERK	**STP31A0500300E**	
Desenho Métrico A4	Escala None:1	2024-04