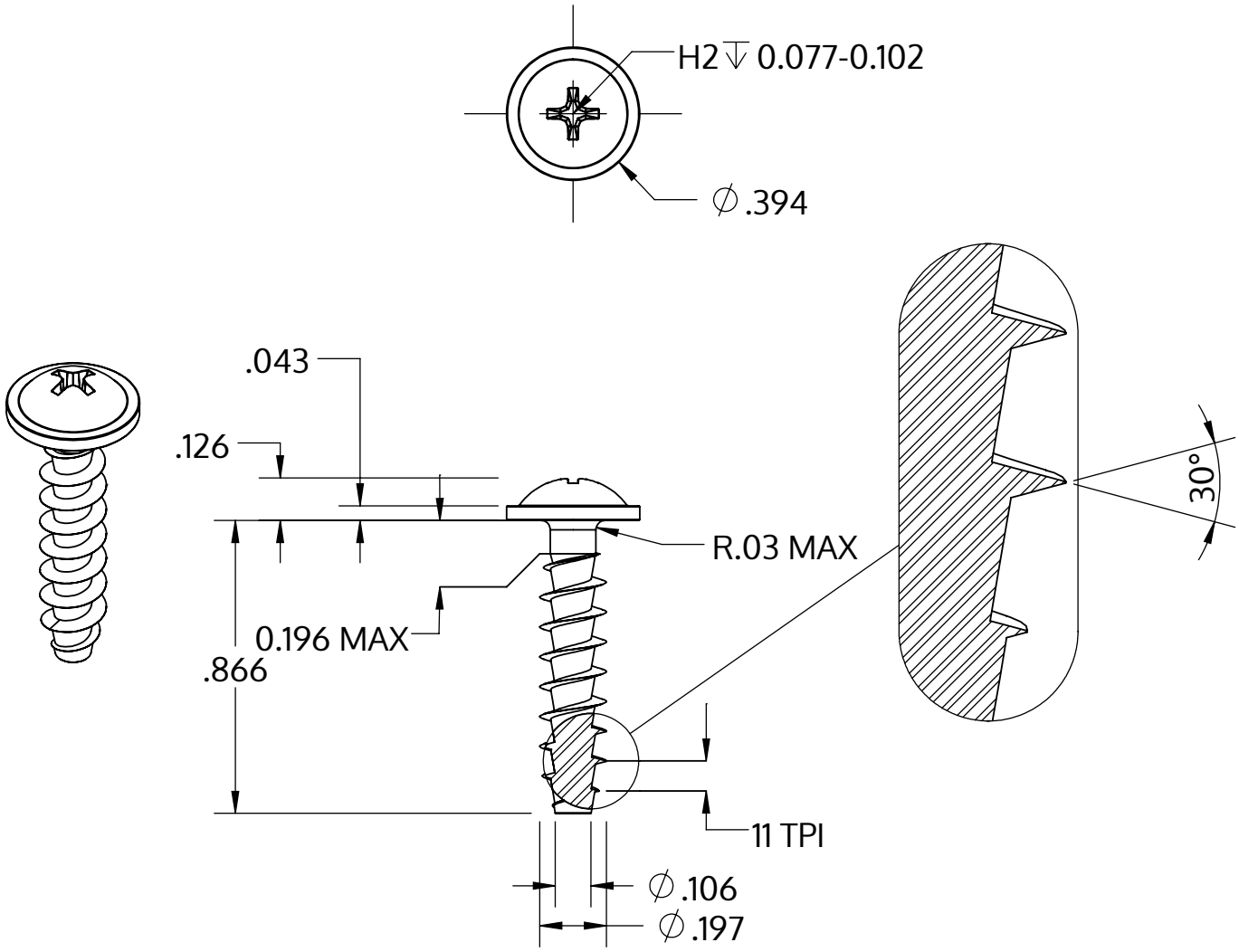

Metric size	M5 x 2.24 mm
US size (converted)	#11-11
	Tolerances [inch]
Length	+/- 0.025
Head diameter	+0 / -0.022
Head height	+/- 0.005
Thread diameter	+0.007 / -0

Descrição	STP31A 5.0x22.0 - H2
Material	inox A2
Superfície	Decapado e passivado
Peso	2.634 kg / 1000 peças

SCREWERK	**STP31A0500220E**	
_Zoll Zeichnung Größe A	Escala 2:1	2024-10