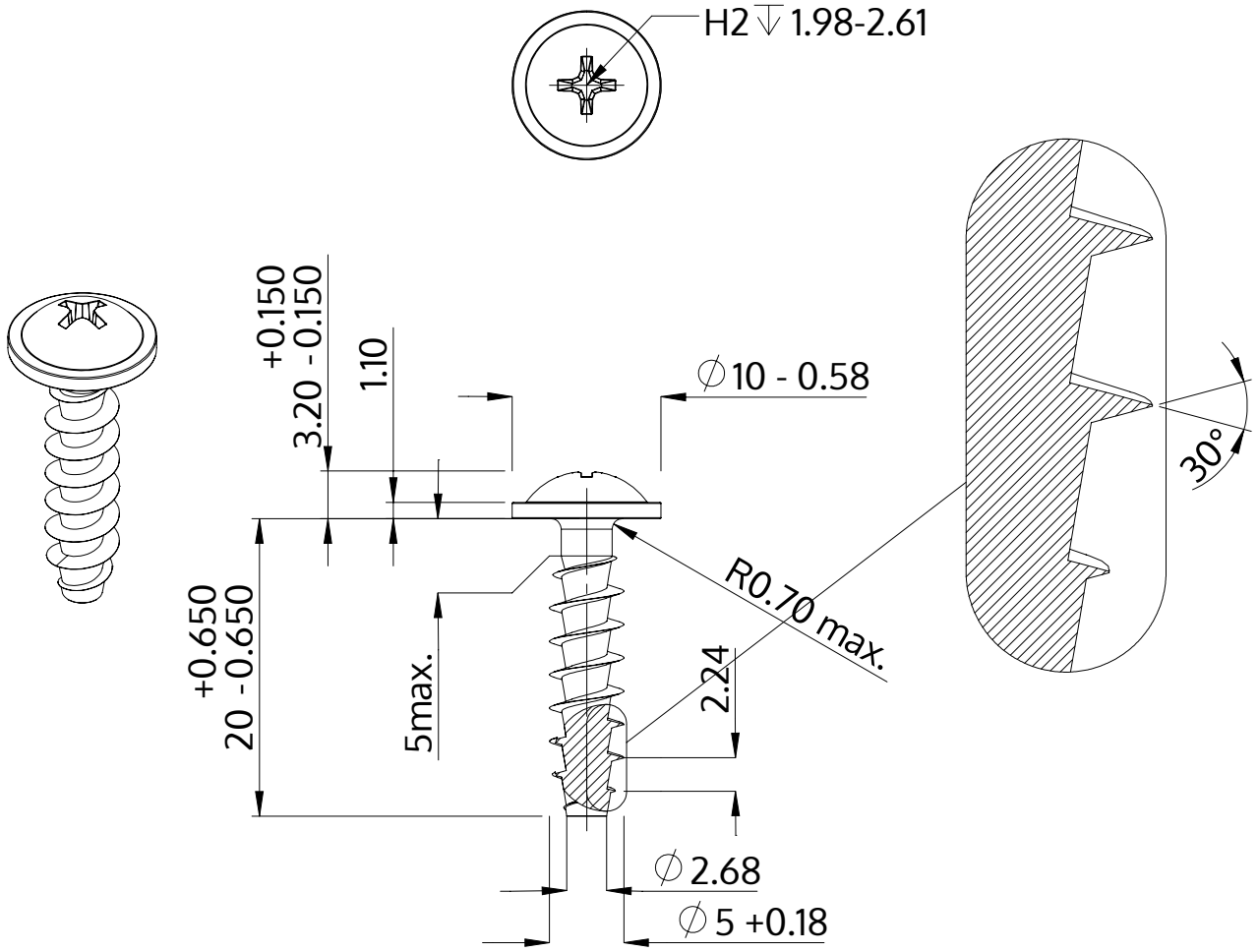

Beschrijving	STP31A 5.0x20.0 - H2
Materiaal	roestvrij staal A2
Oppervlak	blank, geetst en gepassieveerd
Gewicht	2.486 kg / 1000 stuk

SCREWERK	**STP31A0500200E**	
Metrische tekening A4	Schaal 2:1	2024-10