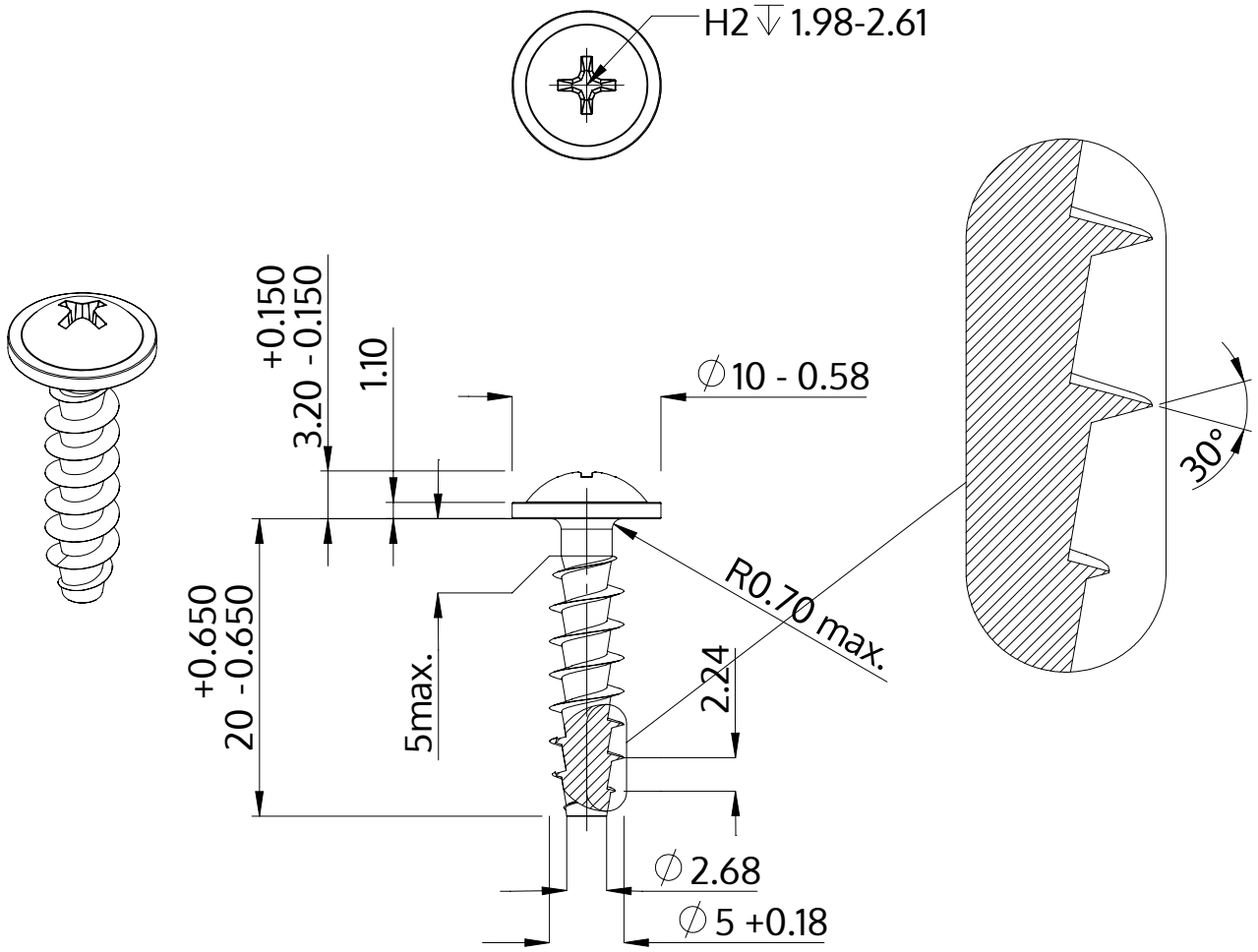

Açıklaması	STP31A 5.0x20.0 - H2
Malzeme	Paslanmaz Çelik A4
Kaplama	Parlak, cilalanmış ve pasifleştirilmiştir
Ağırlık	2.486 kg / 1000 Adet

SCREWERK	**STP31A0500200C**	
Metrik çizim A4	Ölçeklendirme 2:1	2024-10