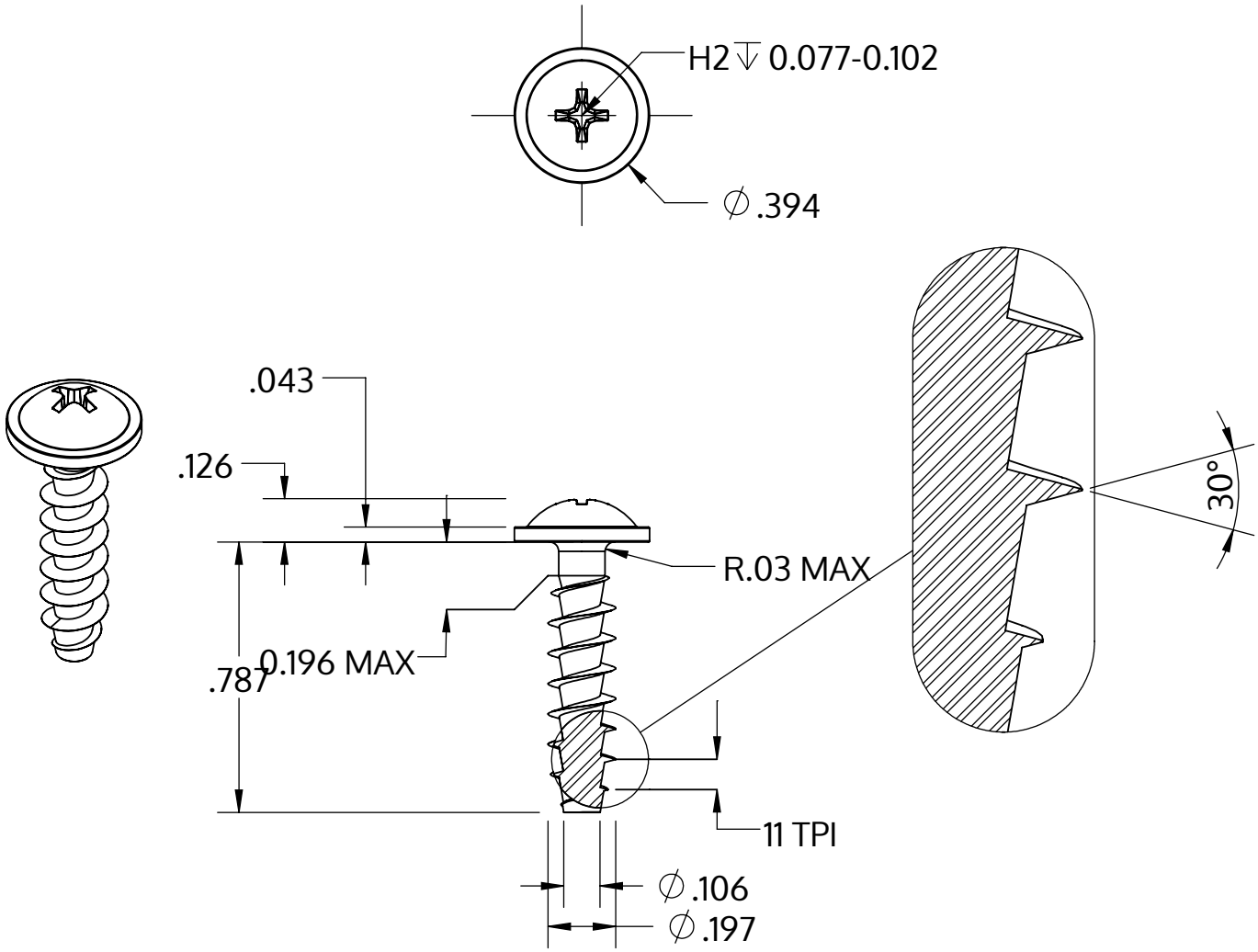

Metric size	M5 x 2.24 mm
US size (converted)	#11-11
	Tolerances [inch]
Length	+/- 0.025
Head diameter	+0 / -0.022
Head height	+/- 0.005
Thread diameter	+0.007 / -0

Açıklaması	STP31A 5.0x20.0 - H2
Malzeme	Paslanmaz Çelik A4
Kaplama	Parlak, cilalanmış ve pasifleştirilmiştir
Ağırlık	2.486 kg / 1000 Adet

SCREWERK	**STP31A0500200C**	
_Zoll Zeichnung Größe A	Ölçeklendirme 2:1	2024-10