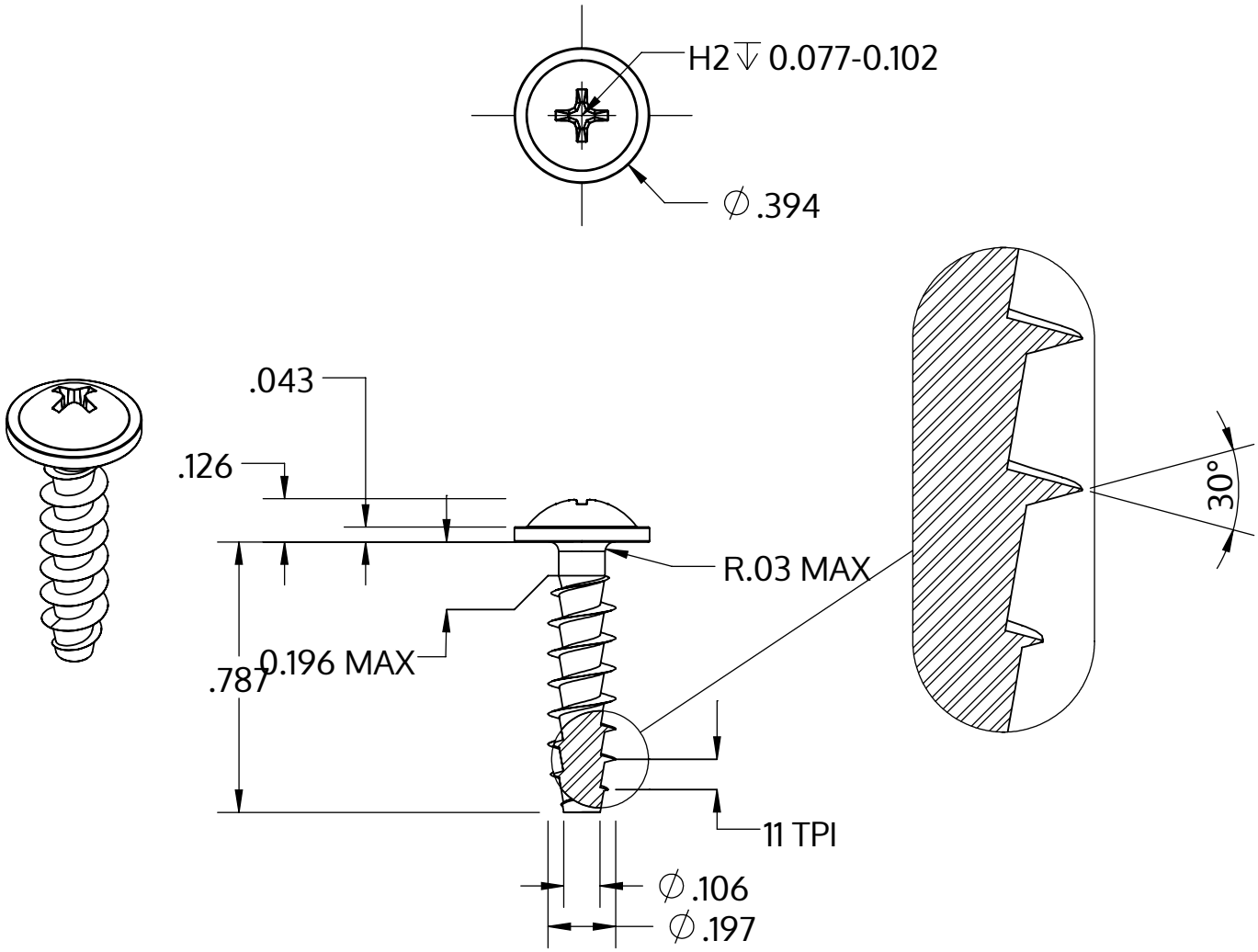

Metric size	M5 x 2.24 mm
US size (converted)	#11-11
	Tolerances [inch]
Length	+/- 0.025
Head diameter	+0 / -0.022
Head height	+/- 0.005
Thread diameter	+0.007 / -0

Beskrivelse	STP31A 5.0x20.0 - H2
Materiale	Ædelstål A4
Overflade	blank, bejdset og passiveret
Vægt	2.486 kg / 1000 stykke

SCREWERK	**STP31A0500200C**	
_Zoll Zeichnung Größe A	Skalering 2:1	2024-10