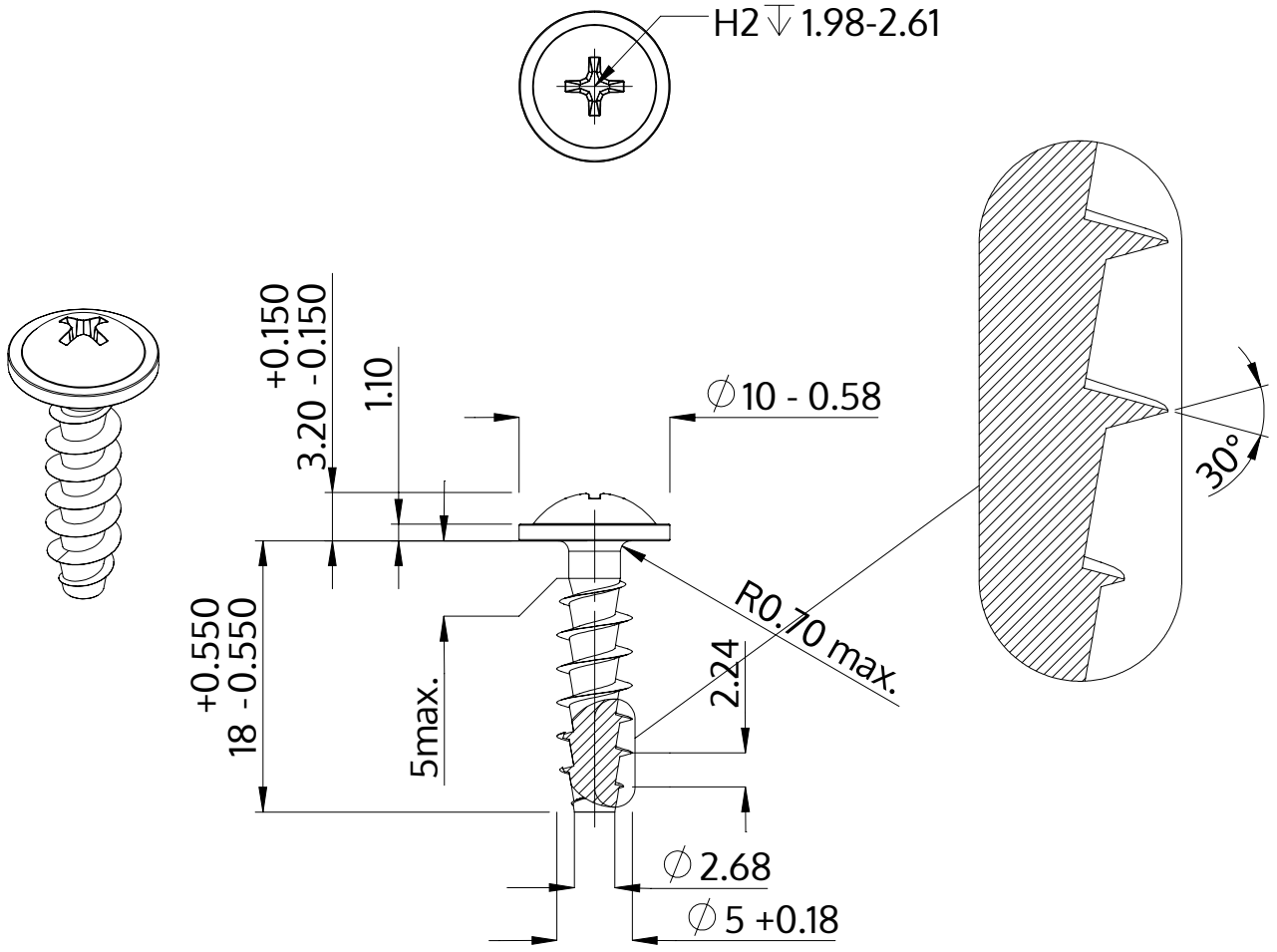

Descrição	STP31A 5.0x18.0 - H2
Material	inox A2
Superfície	Decapado e passivado
Peso	2.337 kg / 1000 peças

SCREWERK	**STP31A0500180E**	
Desenho Métrico A4	Escala 2:1	2024-10