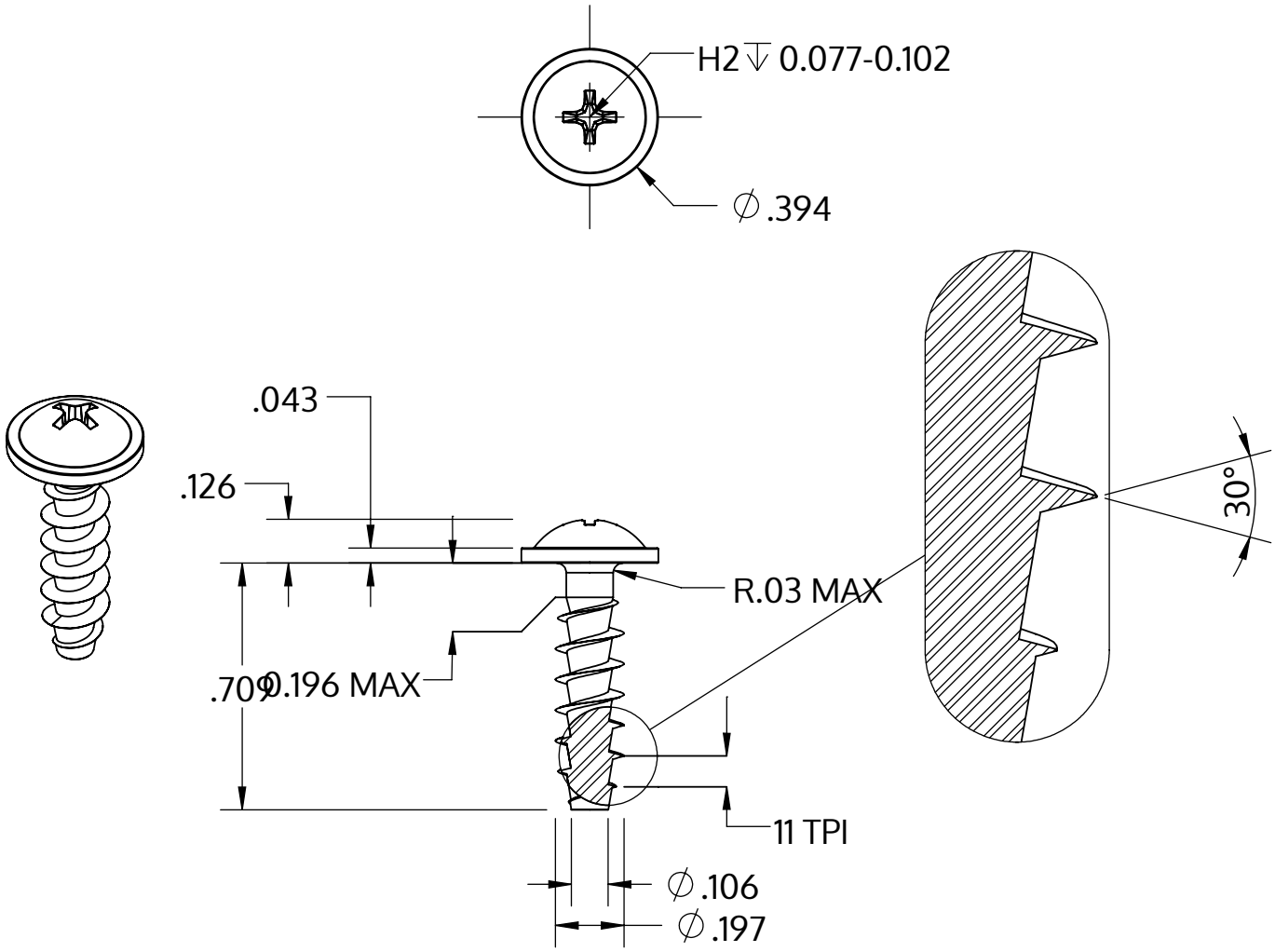

Metric size	M5 x 2.24 mm
US size (converted)	#11-11
	Tolerances [inch]
Length	+/- 0.021
Head diameter	+0 / -0.022
Head height	+/- 0.005
Thread diameter	+0.007 / -0

Description	STP31A 5.0x18.0 - H2
Matière	Acier,trempé et revenu
Surface	Zinc Nickel passivé noir, trempée, scéllée
Poids	2.337 kg / 1000 Unité

SCREWERK	**STP31A0500180B**	
_Zoll Zeichnung Größe A	Redimensionner 2:1	2024-10