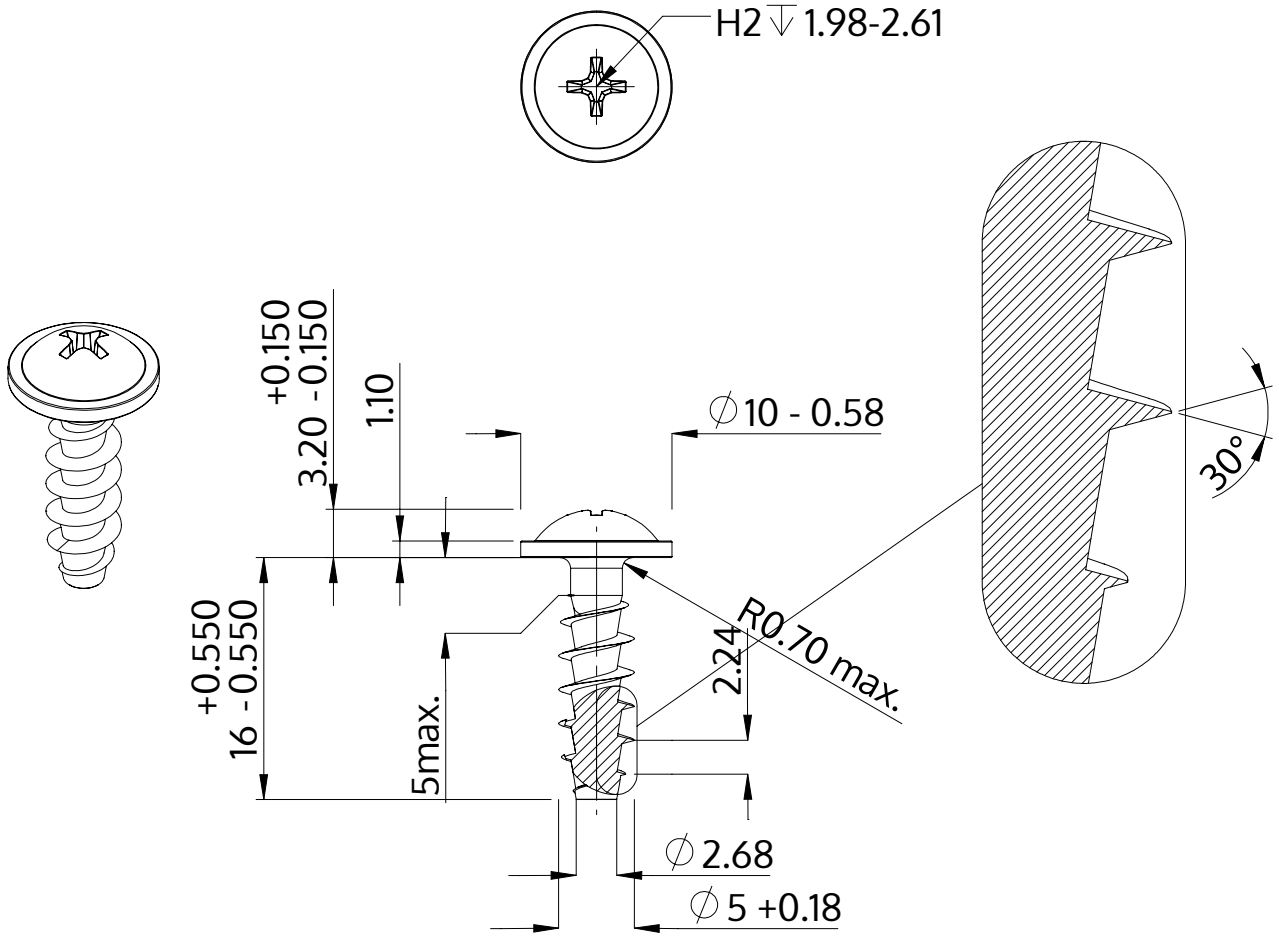

Beschreibung	STP31A 5.0x16.0 - H2
Werkstoff	Edelstahl A2
Oberfläche	blank, gebeizt und passiviert
Gewicht	2.189 kg / 1000 Stück

SCREWERK	**STP31A0500160E**	
Metrische Zeichnung A4	Skalierung None:1	2024-04