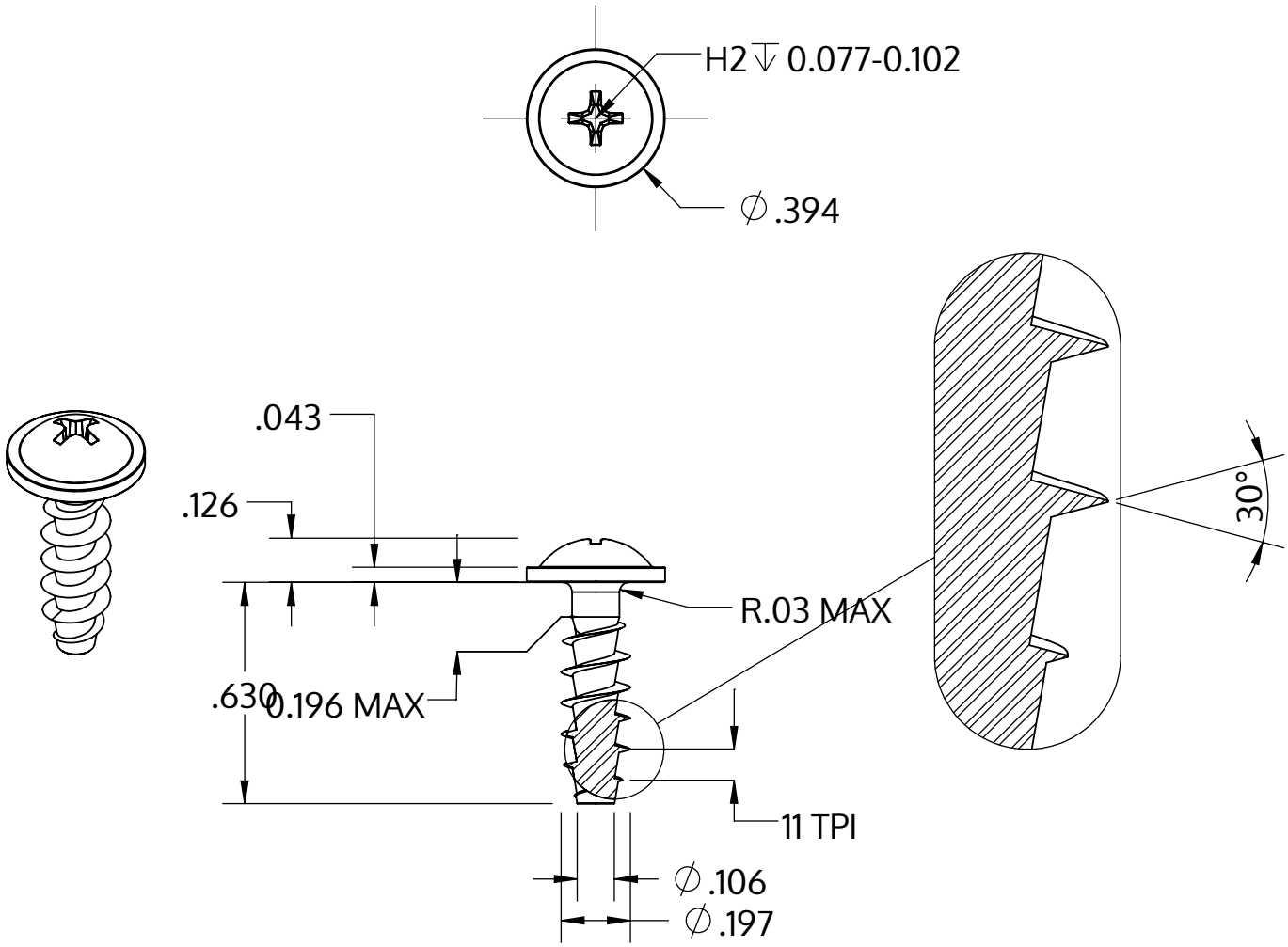

Metric size	M5 x 2.24 mm
US size (converted)	#11-11
	Tolerances [inch]
Length	+/- 0.021
Head diameter	+0 / -0.022
Head height	+/- 0.005
Thread diameter	+0.007 / -0

Descripción	STP31A 5.0x16.0 - H2
Material	Acero, endurecido
Superficie	Zinc-Niquelado, pasivado negro/ sin Cr-VI, recocido, sellado
Peso	2.189 kg / 1000 Piezas

SCREWERK	**STP31A0500160B**	
_Zoll Zeichnung Größe A	Escalada 2:1	2024-10