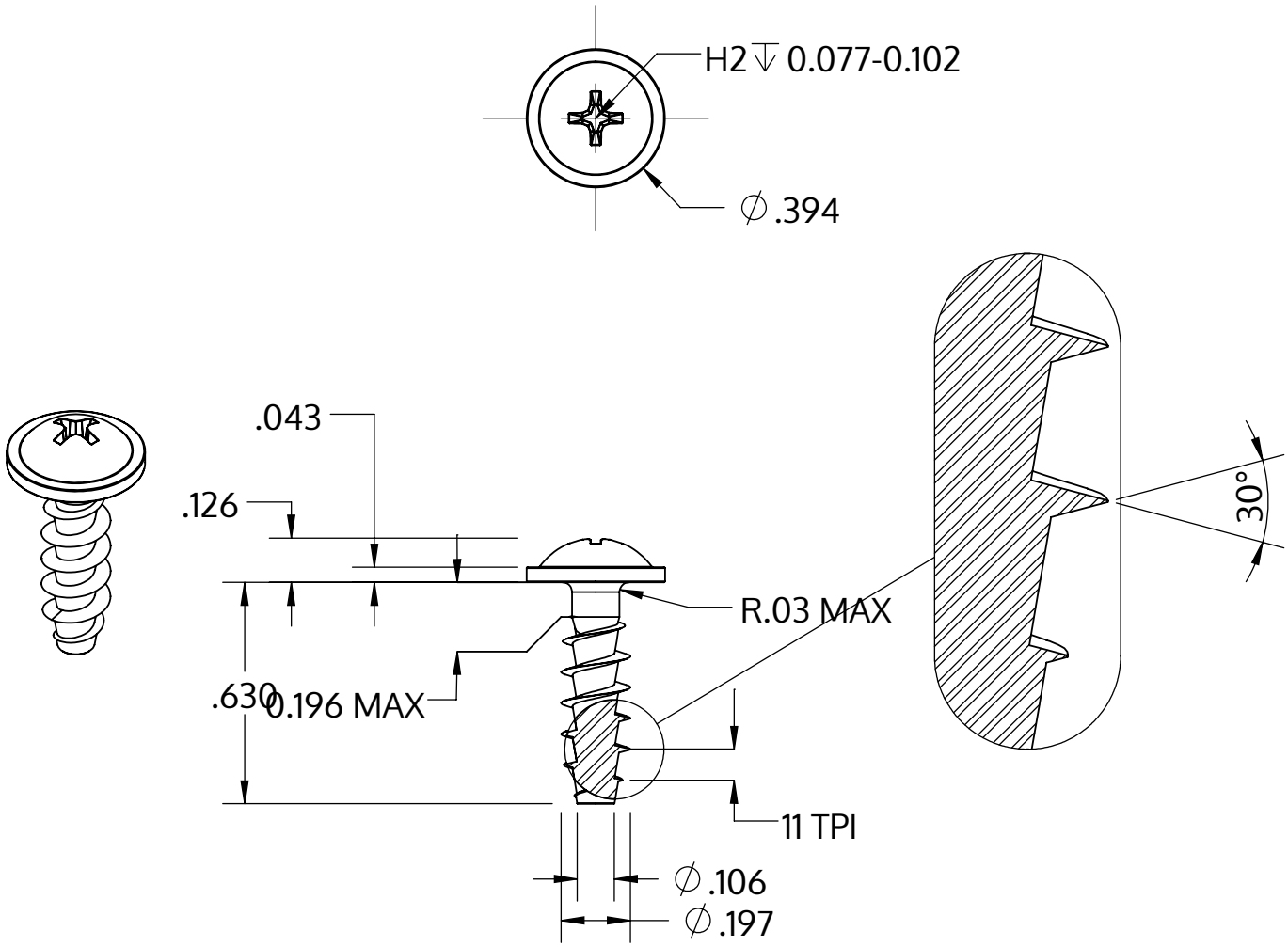

Metric size	M5 x 2.24 mm
US size (converted)	#11-11
	Tolerances [inch]
Length	+/- 0.021
Head diameter	+0 / -0.022
Head height	+/- 0.005
Thread diameter	+0.007 / -0

Описание	STP31A 5.0x16.0 - H2
Материал	стомана, закалена
Повърхност	цинково и никелово покритие, Черен, пасивиран, темпериран, херметизация
Тегло	2.189 kg / 1000 Бройка

SCREWERK	**STP31A0500160B**	
_Zoll Zeichnung Größe A	Мащаб 2:1	2024-10