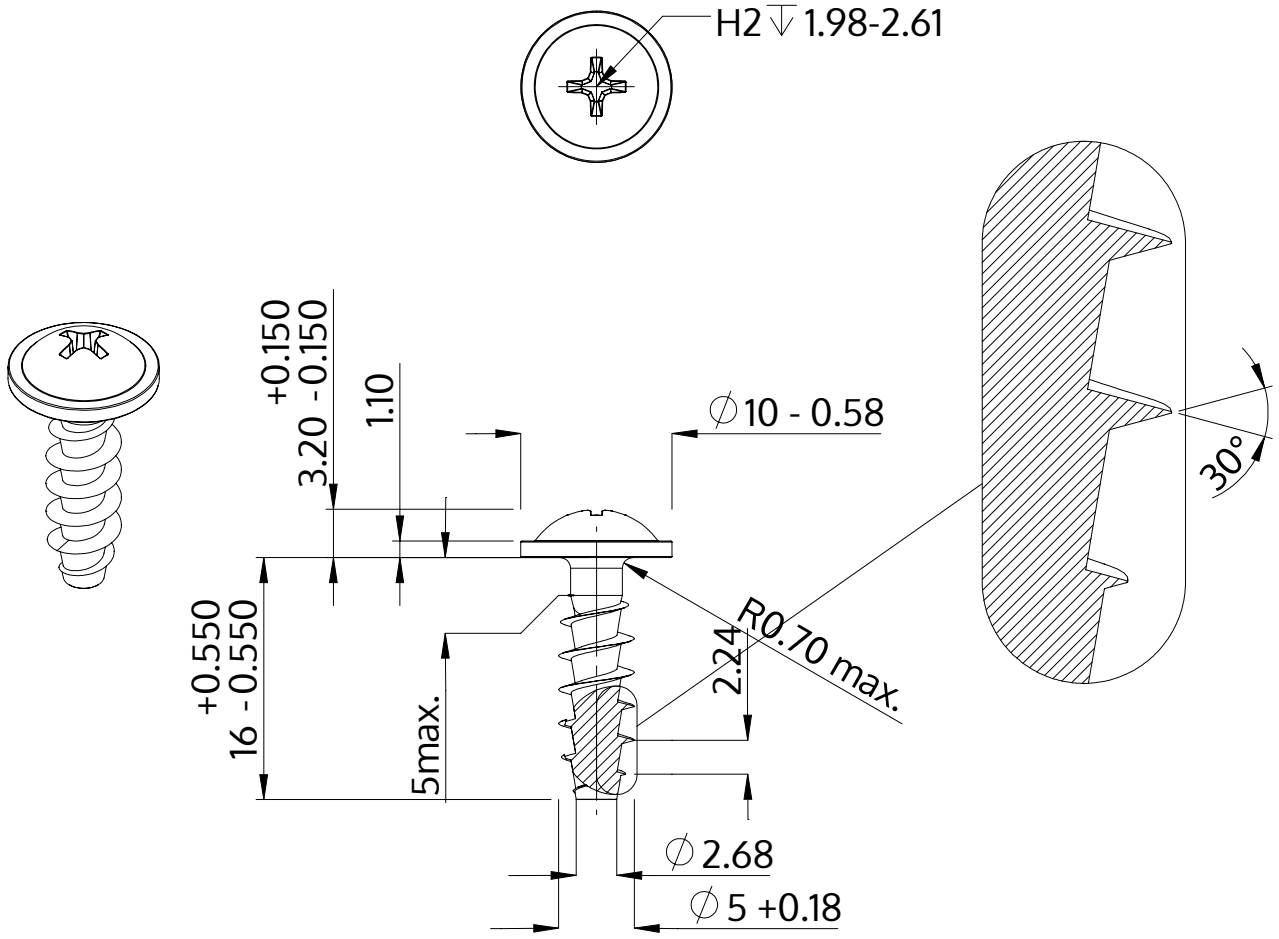

Descripción	STP31A 5.0x16.0 - H2
Material	Acero, endurecido
Superficie	Zinc-Niquelado, pasivado negro/ sin Cr-VI, recocido, sellado
Peso	2.189 kg / 1000 Piezas

SCREWERK	**STP31A0500160B**	
Diseño métrico	Escalada 2:1	2024-10