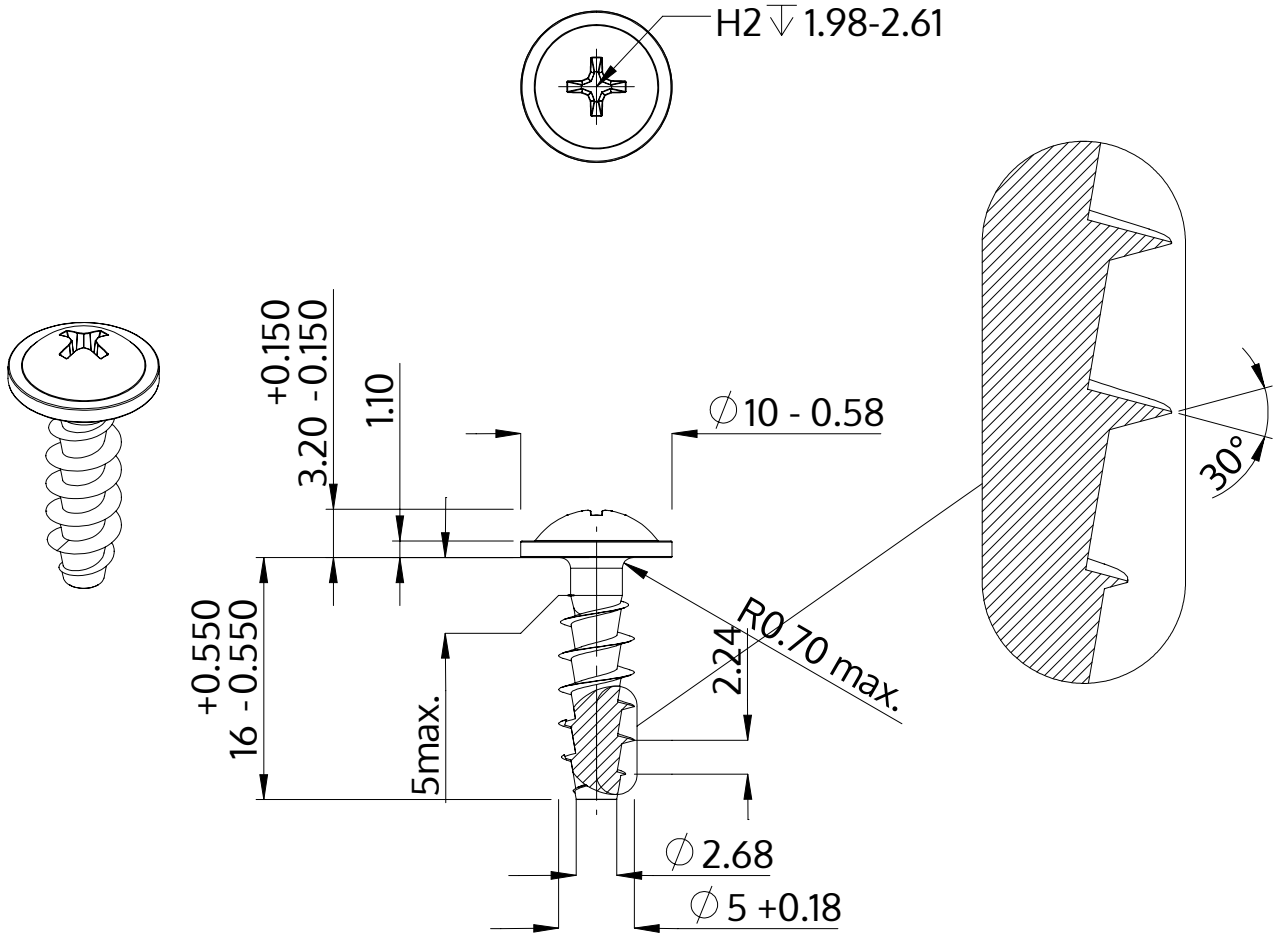

Описание	STP31A 5.0x16.0 - H2
Материал	стомана, закалена
Повърхност	цинково и никелово покритие, Черен, пасивиран, темпериран, херметизация
Тегло	2.189 kg / 1000 Бройка

SCREWERK	**STP31A0500160B**	
Метричен дизайн A4	Мащаб 2:1	2024-10