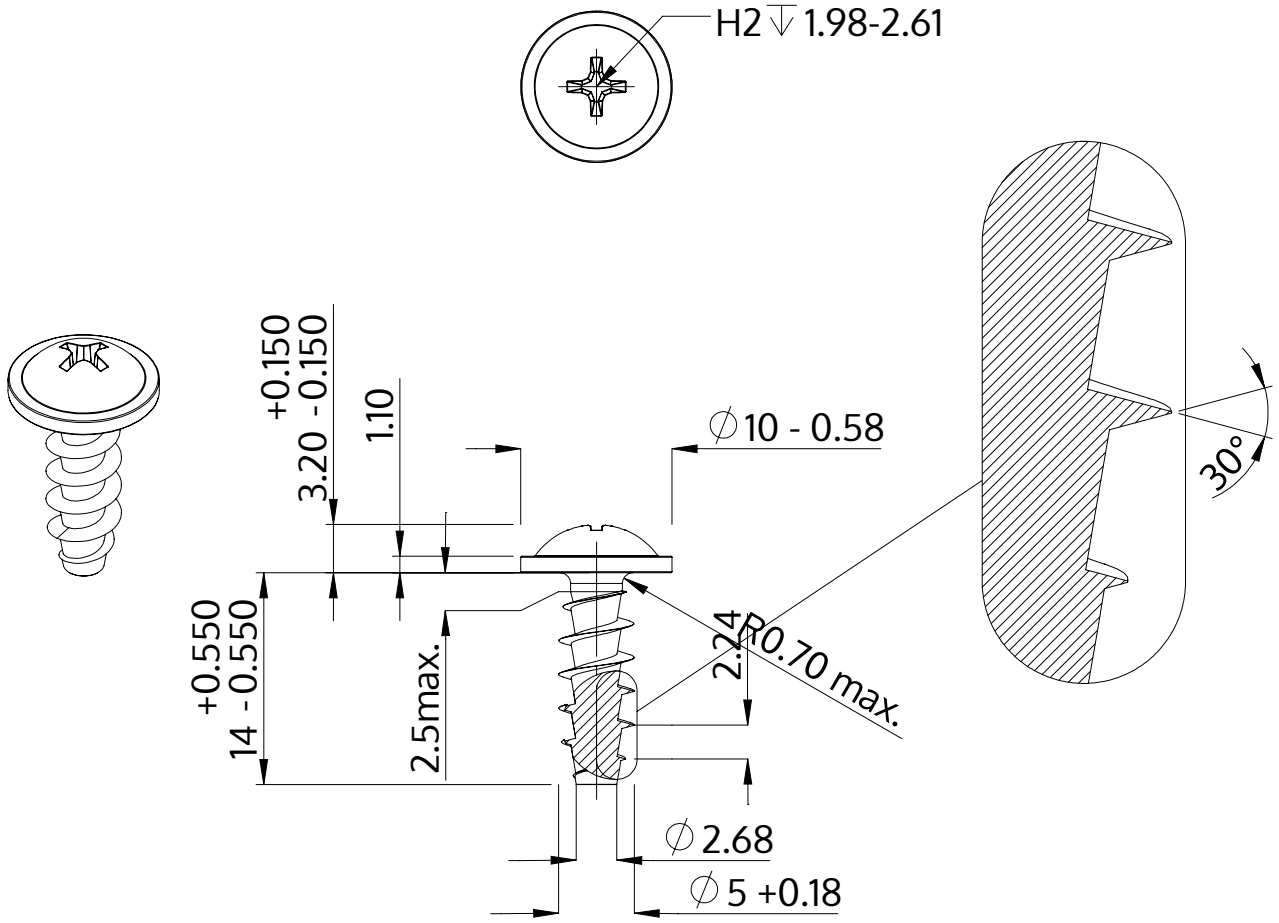

Opis	STP31A 5.0x14.0 - H2
Materiał	Stal szlachetna A2
Powierzchnia	Prosta, bejcowana i pasywowana
Waga	2.041 kg / 1000 sztuk

SCREWERK	**STP31A0500140E**	
Rysunek metryczny A4	Skala 2:1	2024-05